GRUPPO DISCO STALLONATORE
BEAD BREAKER DISC GROUP

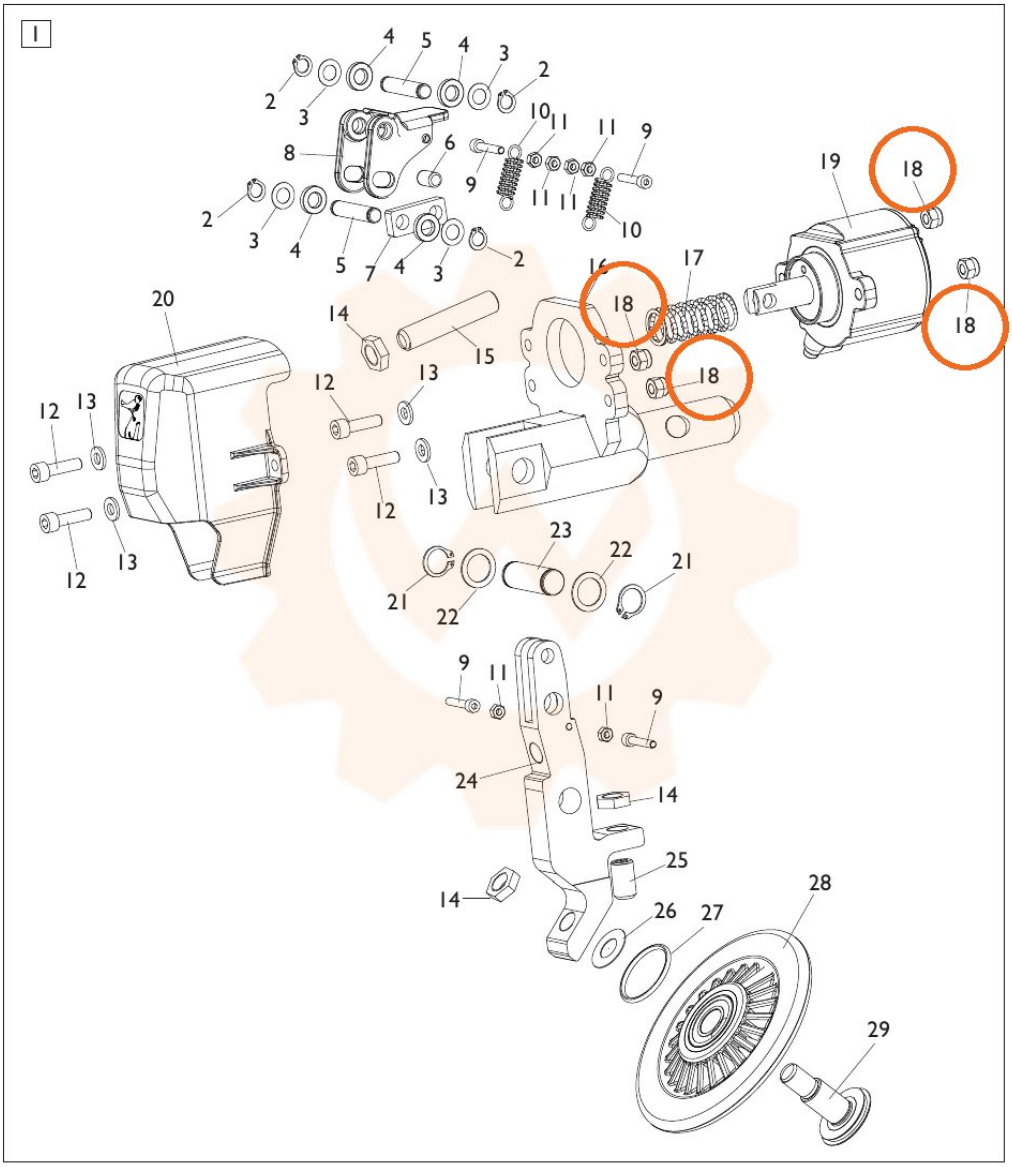

TORNA AL COMPLESSIVO
RETURNS TO OVERALL