Band 280 x 3,5 | Mondolfo Ferro 022800200

Mondolfo Ferro MT3850 · 2025 · Tekening 48 · positie 21

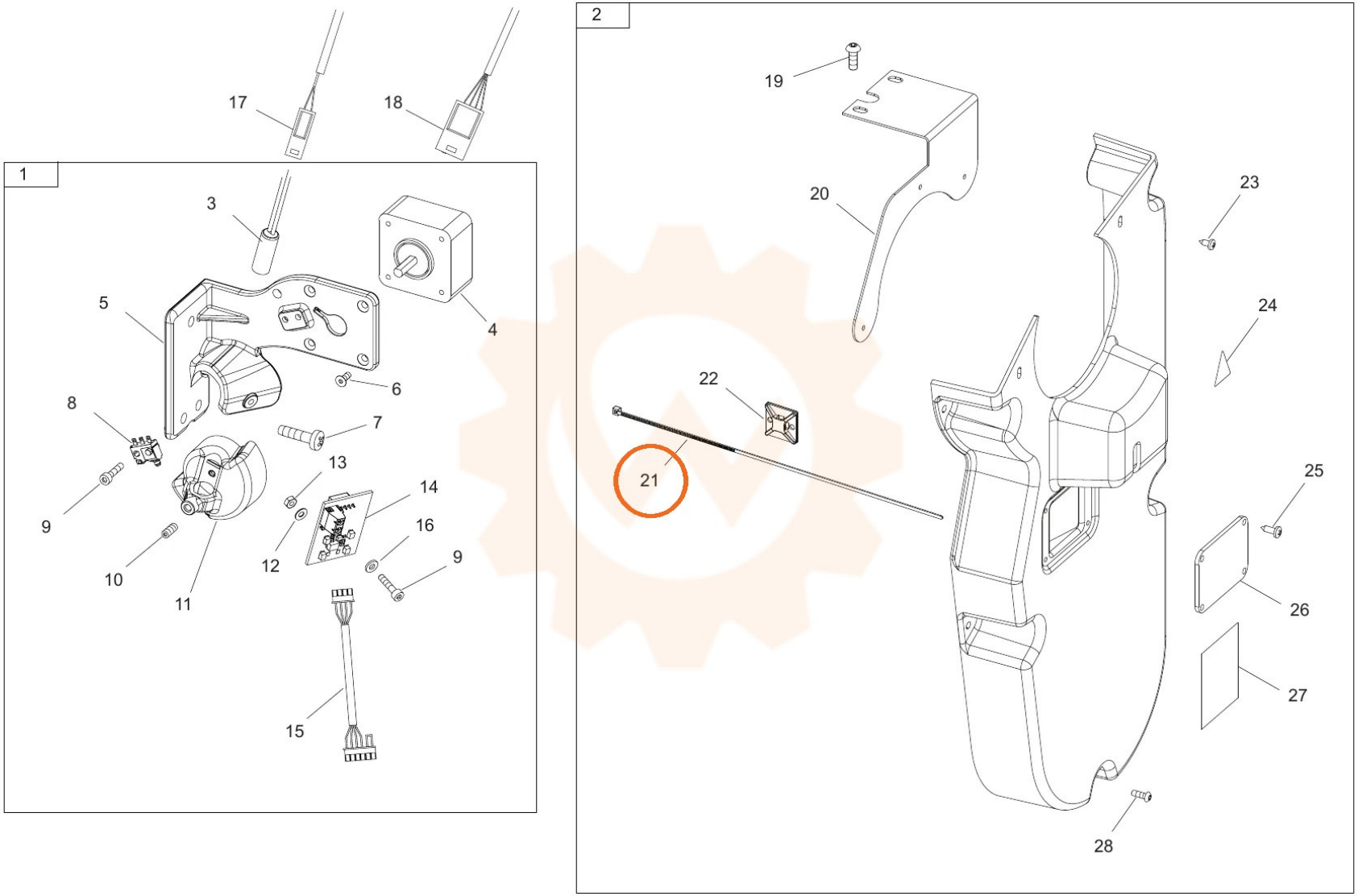
1
17
18
3
5
4
6
8
7
13
14
9
16
12
10
11
9
15
2
19
20
23
24
22
21
25
26
27
28