Kussen | Mondolfo Ferro 4-117317

Mondolfo Ferro Titan P232 EL · 2005 · Tekening 5 · positie 505

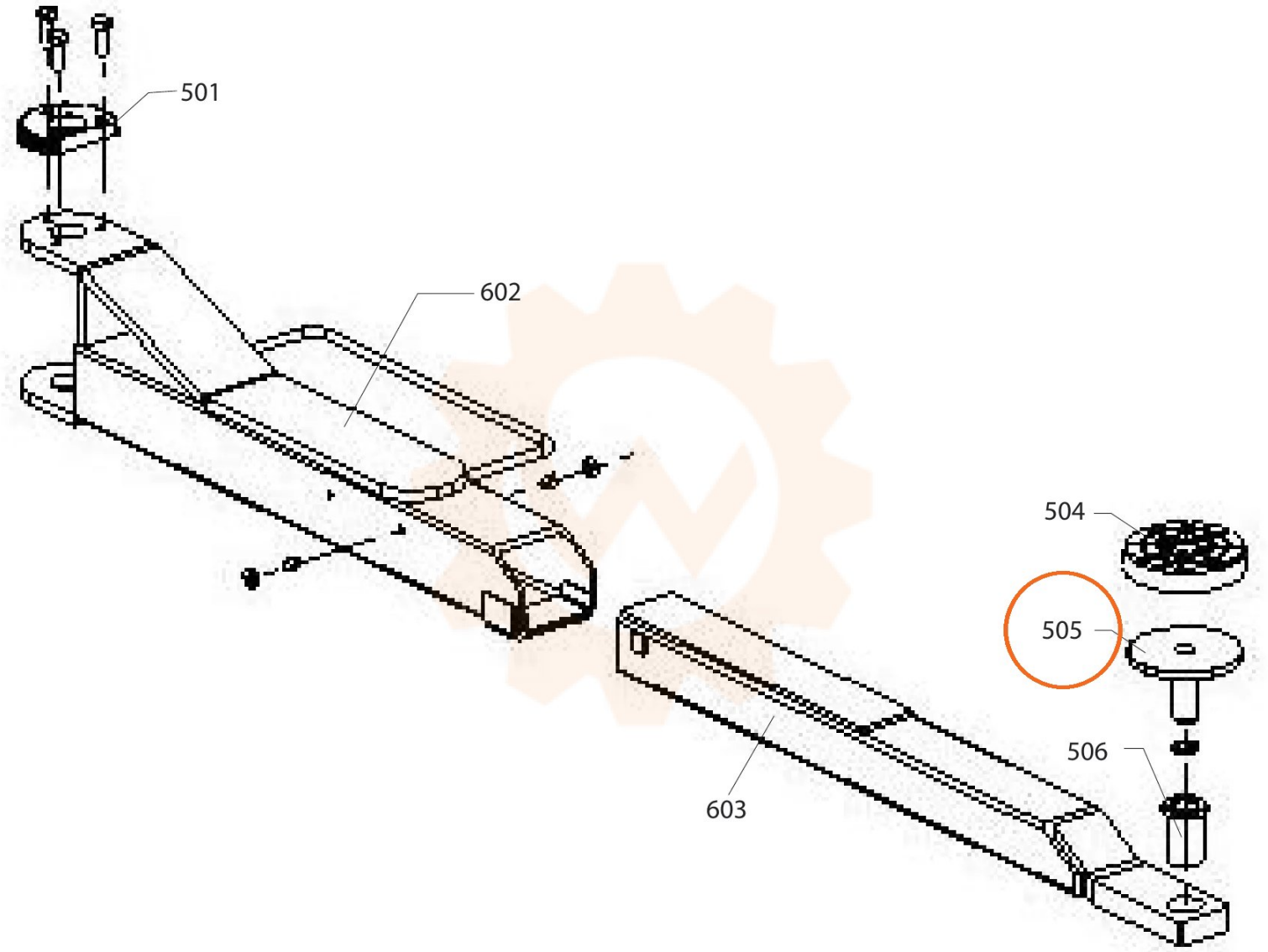
501
602
504
505
506
603