Borgmoer M12 | Mondolfo Ferro 2-01021

Mondolfo Ferro TB126 S DL N · 2014 · Tekening 10 · positie O14

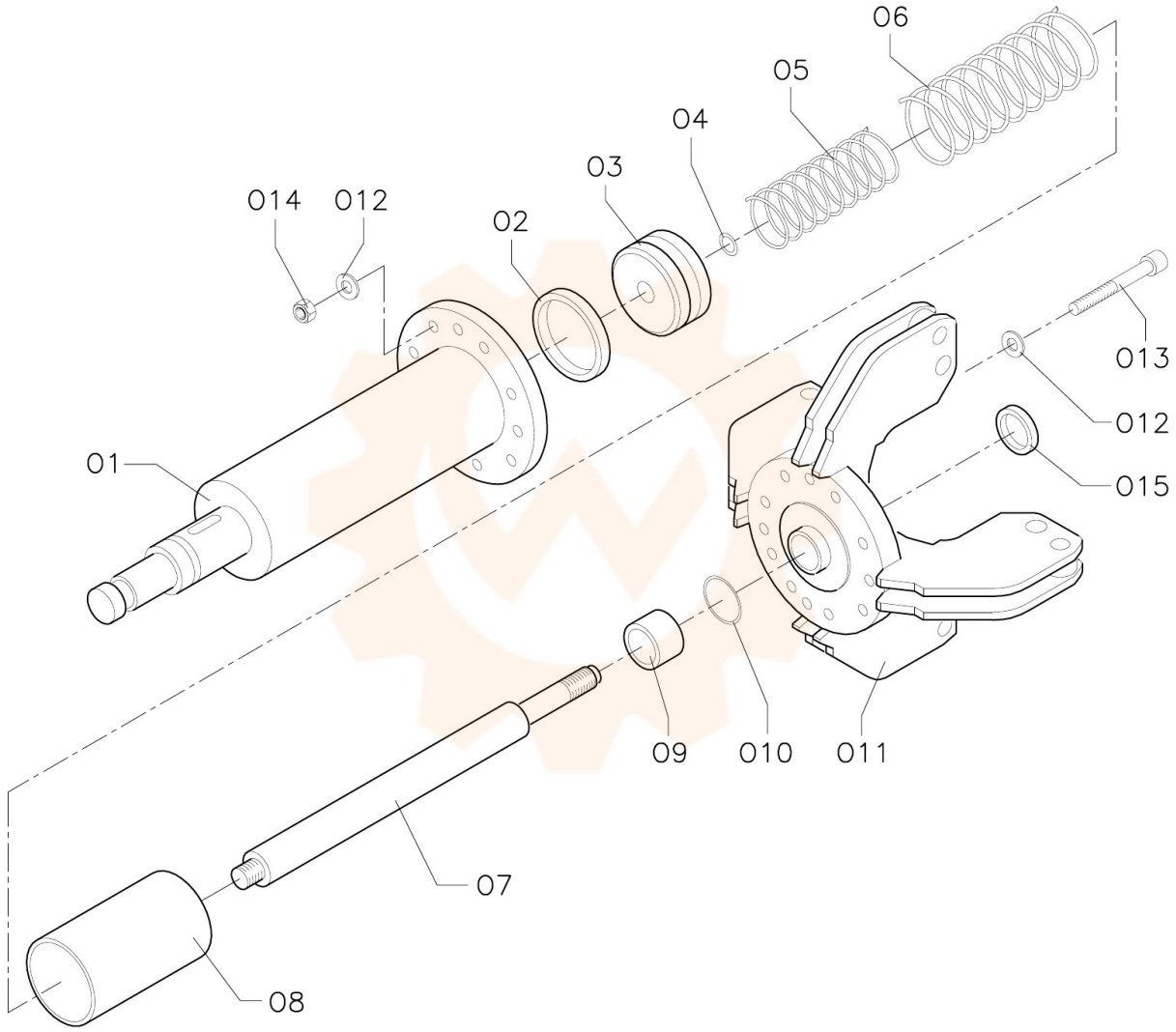
06
05
04
03
014
012
02
013
012
01
015
09
010
011
07
08