Wisselstroomcontacteur | Mondolfo Ferro TC-E-4201224

Mondolfo Ferro TBE123 Mobile · 2015 · Tekening 9 · positie 28

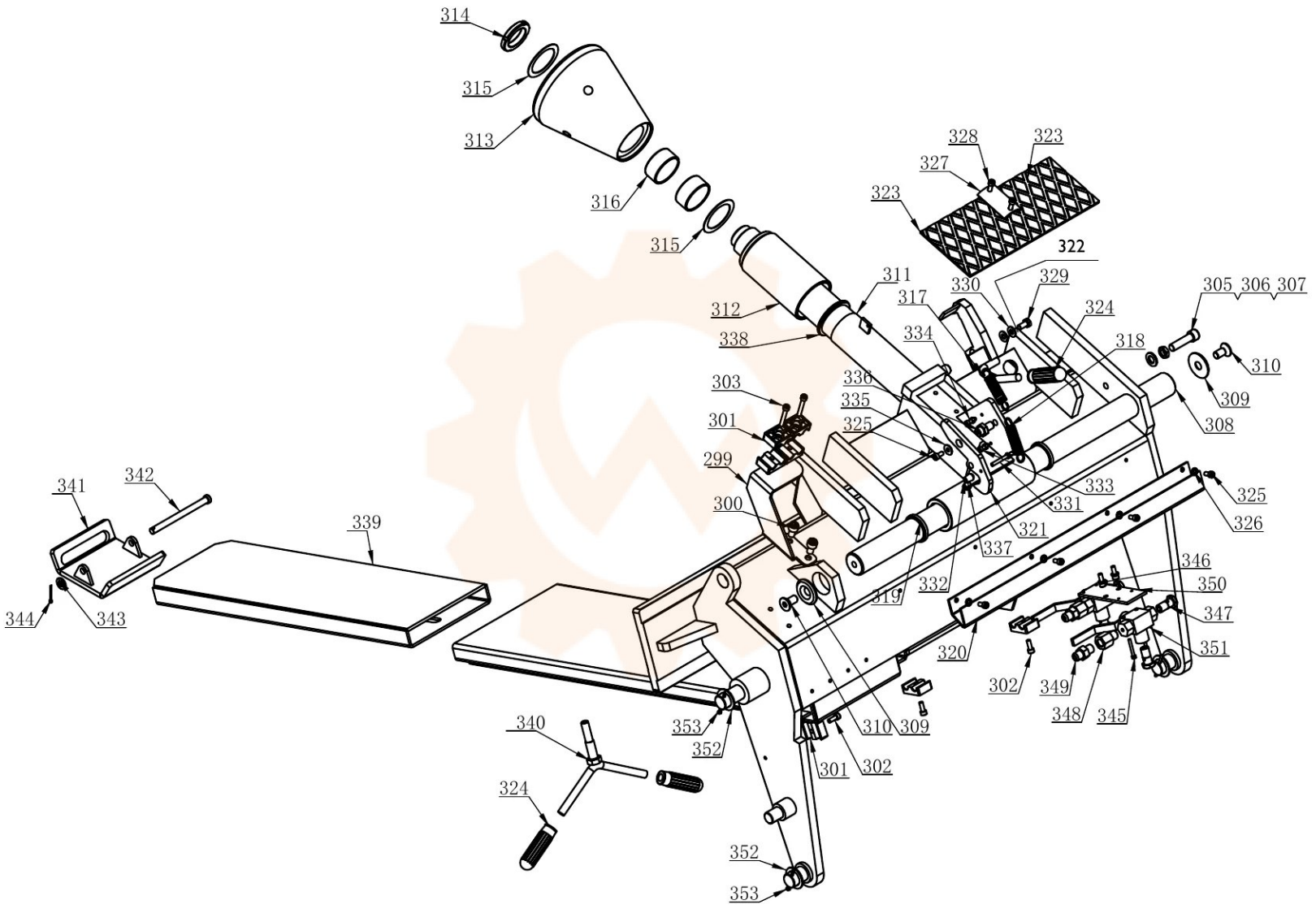

Onderdelentekening Mondolfo Ferro · Workshopparts B.V. · workshopparts.nl · artikelnummer 901456