Beschermpin met arm veerbevestiging | Mondolfo Ferro 4-119910A

Mondolfo Ferro MT3100UP - 3200UP · 2024 · Tekening 56 · positie 8

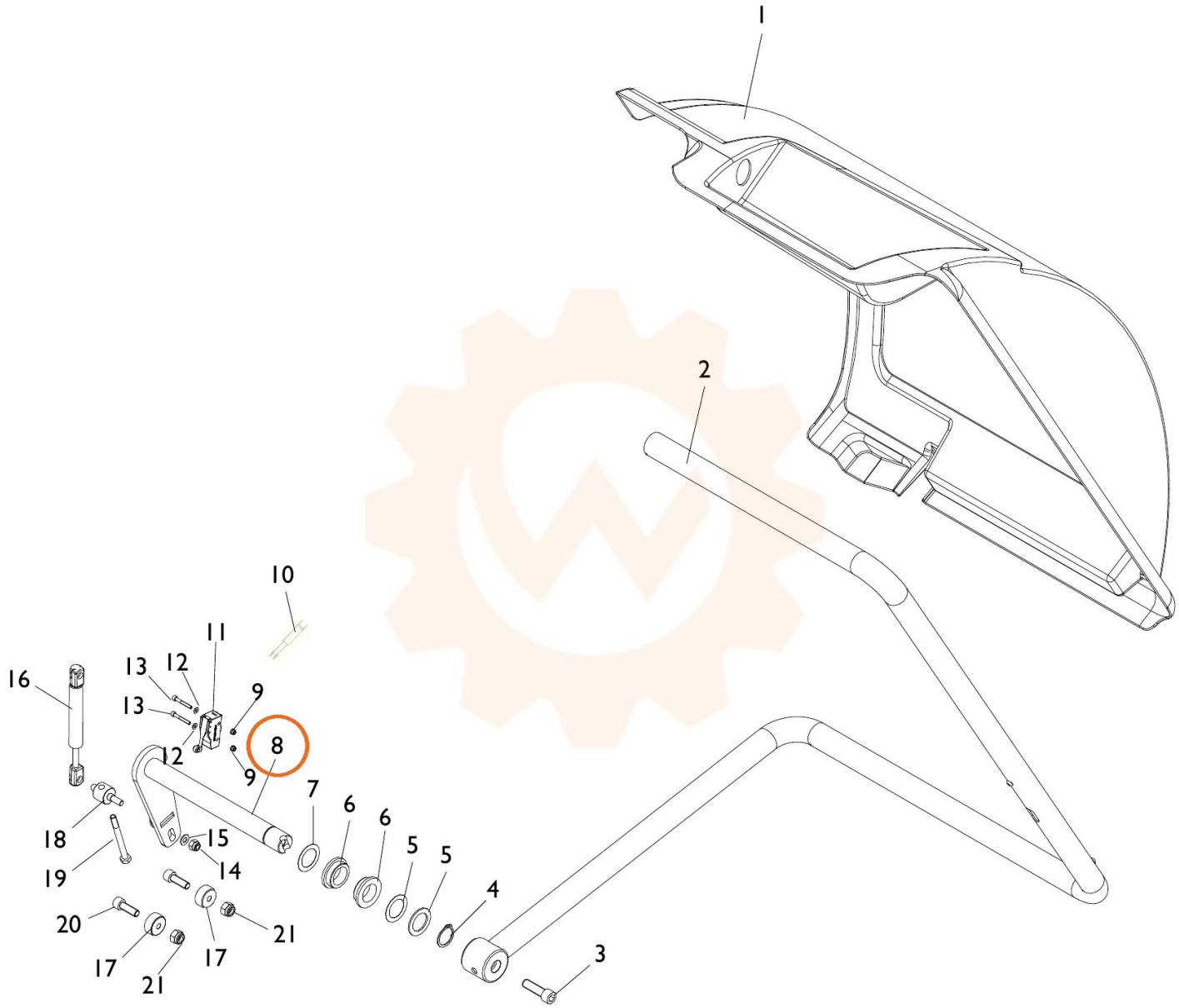
1
2
3
4
5
5
6
6
7
8
9
9
10
11
12
12
13
13
14
15
16
17
17
18
19
20
21
21