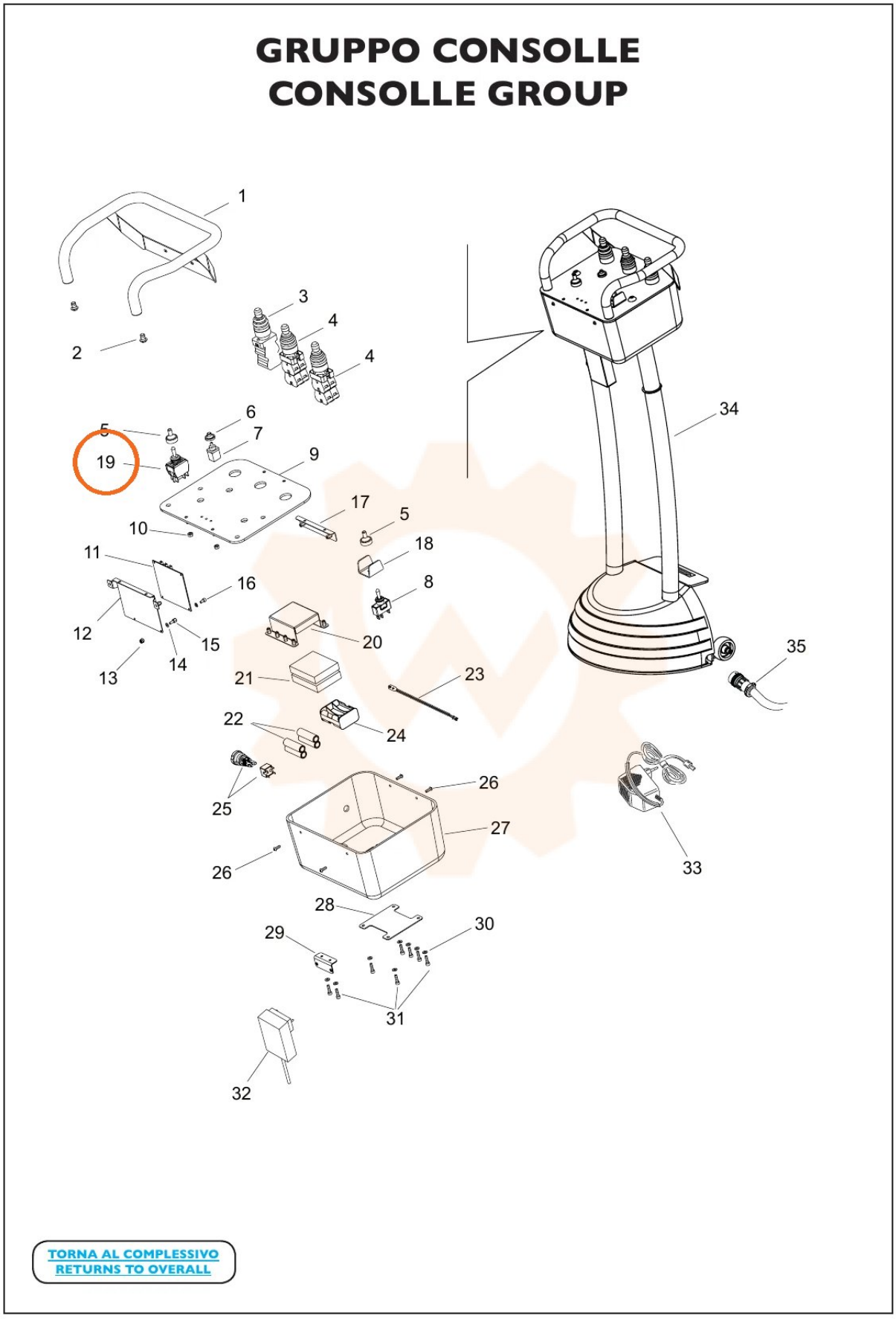
GRUPPO CONSOLLE
CONSOLLE GROUP
1
2
3
4
4
5
6
7
9
19
10
17
5
18
11
16
8
12
15
20
13
14
21
23
22
24
25
26
27
26
28
29
30
31
32
34
35
33
TORNA AL COMPLESSIVO
RETURNS TO OVERALL