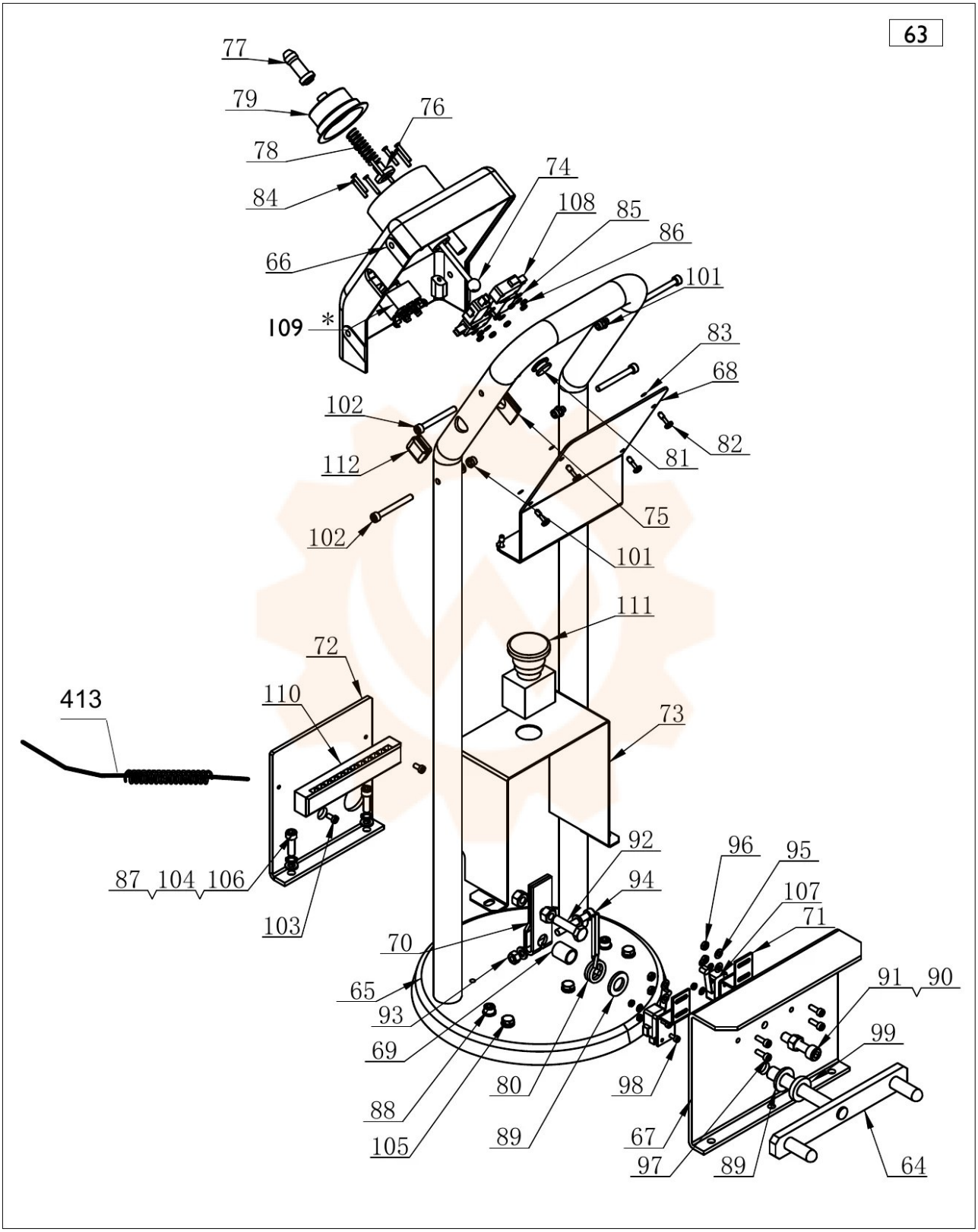
63
77
79
76
78
74
84
108
85
86
66
101
109 *
83
68
102
82
112
81
75
102
101
111
72
413
110
73
92
96
95
87 104 106
94
107
71
103
70
91 90
65
93
99
69
80
98
88
89
67
105
97
89
64