Zeskantbout M10 x 20 | Mondolfo Ferro 2-02056

Mondolfo Ferro Titan X 575C CT I · 2025 · Tekening 3 · positie 14

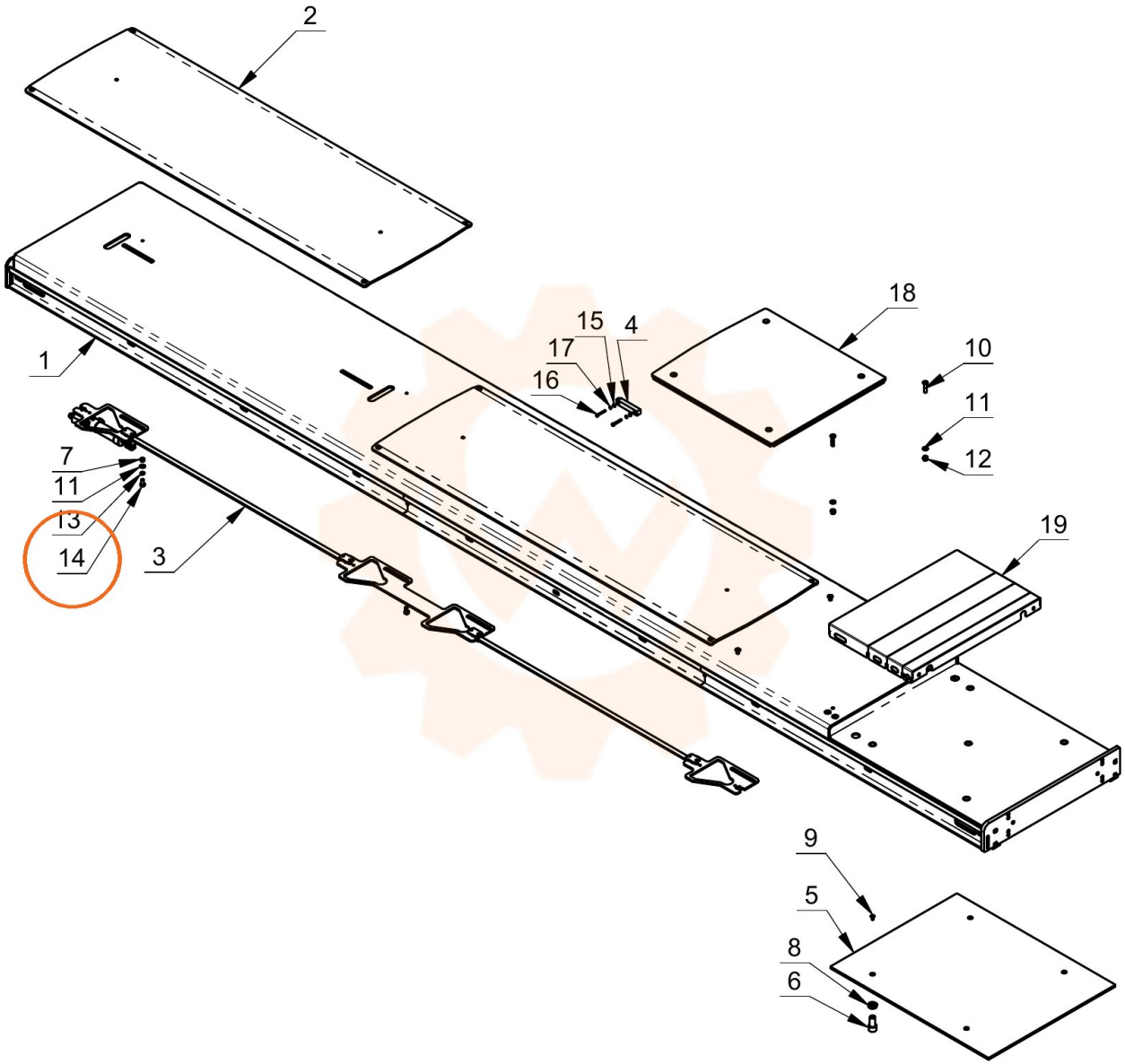
2
1
18
15
4
17
16
10
11
12
19
7
11
13
14
3
9
5
8
6