Sluitring d. 6X18X1,5 | Mondolfo Ferro 2-00679

Mondolfo Ferro MT3600 · 2015 · Tekening 9 · positie 24 (2 keer op deze tekening)

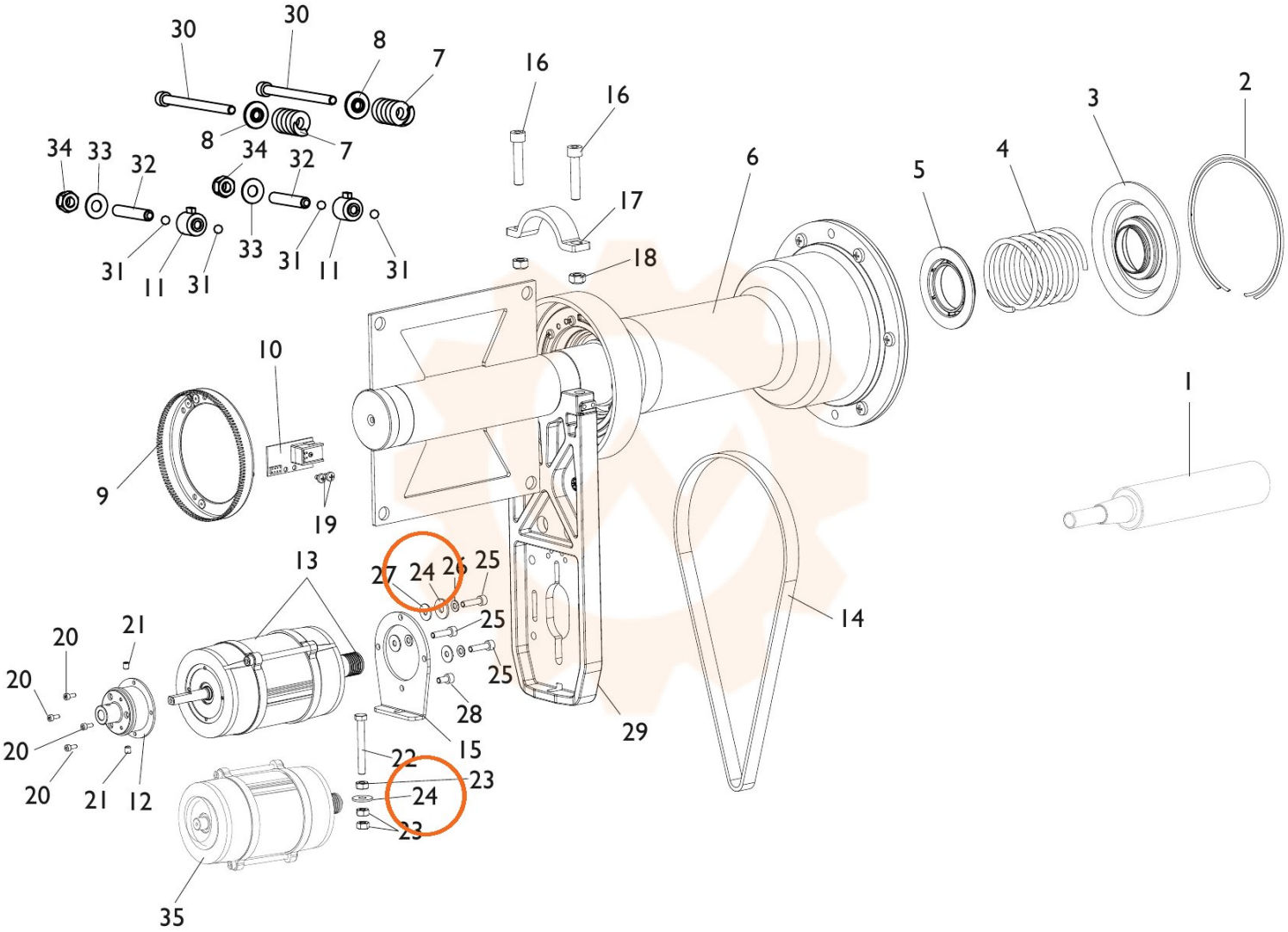
30
30
8
7
8
7
34
33
32
34
32
33
31
11
31
31
11
31
16
16
17
18
6
5
4
3
2
10
9
19
1
13
27
24
26
25
25
25
28
15
29
14
20
21
20
20
20
21
12
22
23
24
23
35