	TAV. N	VARIANTE WDK /WDK VERSION

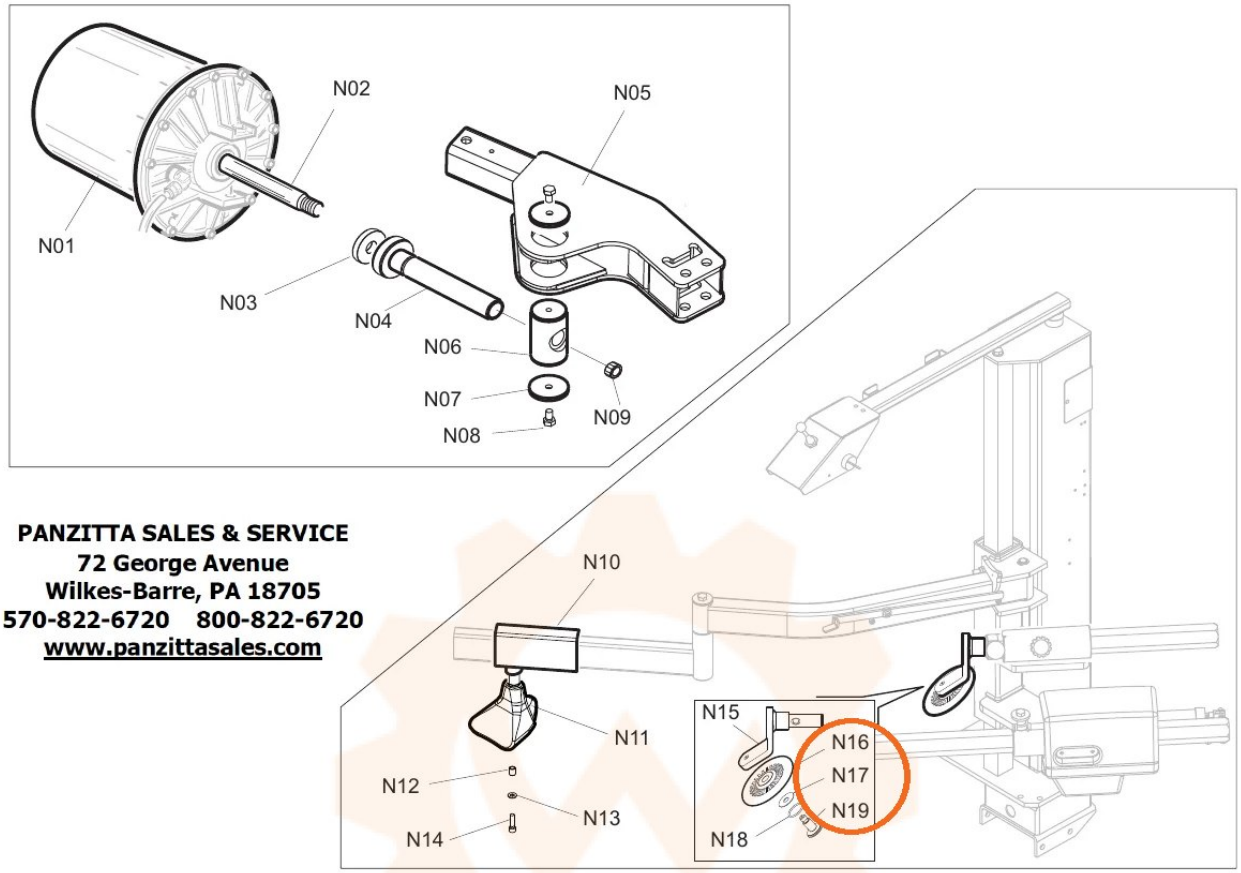

PANZITTA SALES & SERVICE
72 George Avenue
Wilkes-Barre, PA 18705
570-822-6720 800-822-6720
www.panzittasales.com

RS	REF	COD.	DESCRIZIONE	DESCRIPTION
	N01	5-600754	CILINDRO STALLONATORE WDK	WDK BEAD BREAKING CYLINDER
	N02	4-602812	STELO CILINDRO STALLON WDK	WDK BEAD BREAKING CYLINDER SHAFT
	N03	35015286	TAMPONE AMMORTIZZATORE	SHOCK ABSORBER
	N04	36020245	VITE DI REGOLAZIONE	REGULATION SCREW
	N05	4-602755/90	BRACCIO STALLONATORE WDK	WDK BEAD BREAKING ARM
	N06	4-602811	PERNO DI TRASCINAMENTO	PIN
	N07	4-600533-1	RONDELLA STALLONATORE	SPECIAL WASHER
	N08	2-71426	VITE TCEI M10x16	SCREW TCEI M10x16
	N09	4-106071	DADO ESAGONALE SPECIALE	SPECIAL NUT
	N10	4-602702-1	SUPPORTO SCORREVOLE	SLIDING SUPPORT
	N11	4-106888	PREMITALLONE SAGOMATO	BEAD PRESSING TOOL
	N12	4-601125	DISTANZIALE	SPACER
	N13	2-00212	RONDELLA D. 8	WASHER D. 8
	N14	2-00322	VITE TCEI M8x30	SCREW TCEI M8x30
	N15	4-602699	SUPPORTO RULLO	ROLLER SUPPORT
	N16	4-601870	DISCO	ROLLER
	N17	344208	RONDELLA	WASHER
	N18	421833	GUARNIZIONE OR	O-RING
	N19	344209A	PERNO	PIN

RS=RICAMBI CONSIGLIATI/RECOMMENDED SPARES

AGGIORNAMENTI/UPDATE: