Afdichtingsset cilinder | Mondolfo Ferro CT-Y-4121000

Mondolfo Ferro Startline S630 LL · 2024 · Overzichtstekening · positie 1

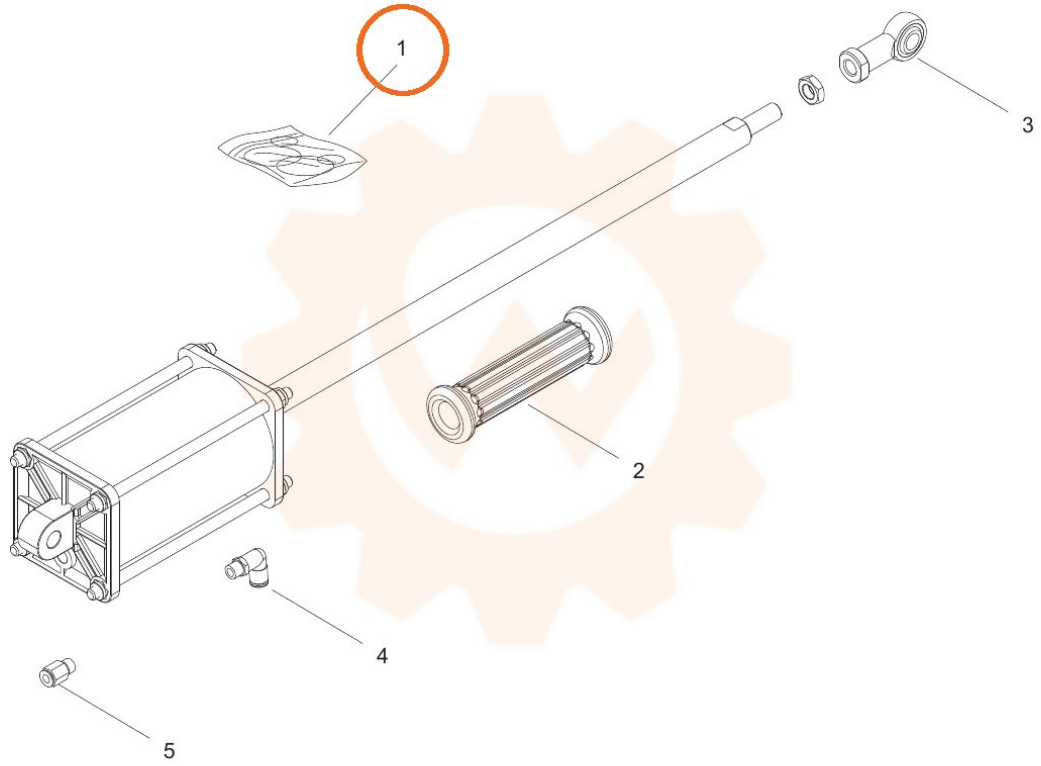
1
2
3
4
5