GRUPPO COVER
COVER GROUP

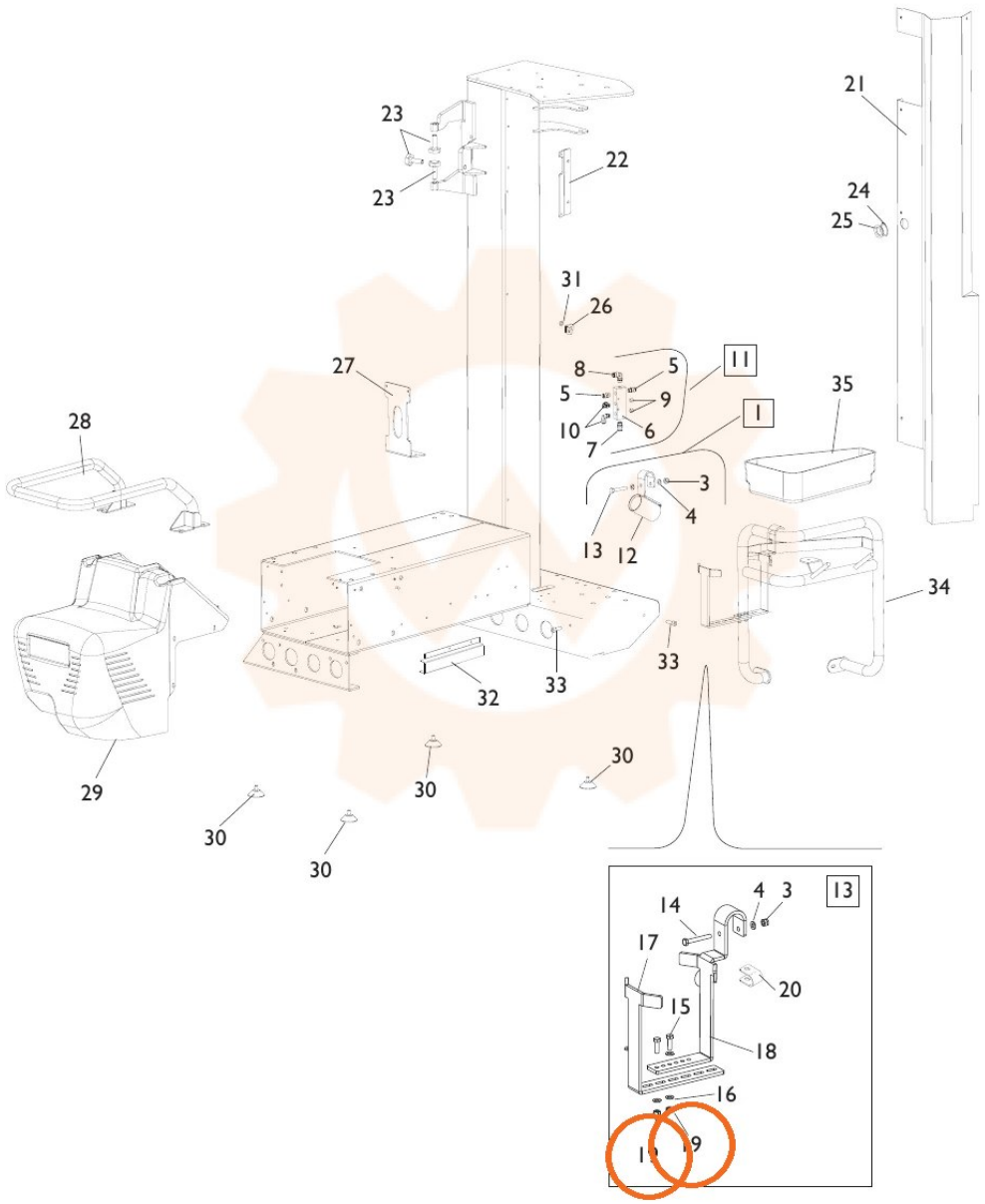

TORNA AL COMPLESSIVO
RETURNS TO OVERALL