Afstandsbus | Mondolfo Ferro 335283

Mondolfo Ferro TBE155 Super · 2026 · Overzichtstekening · positie 3

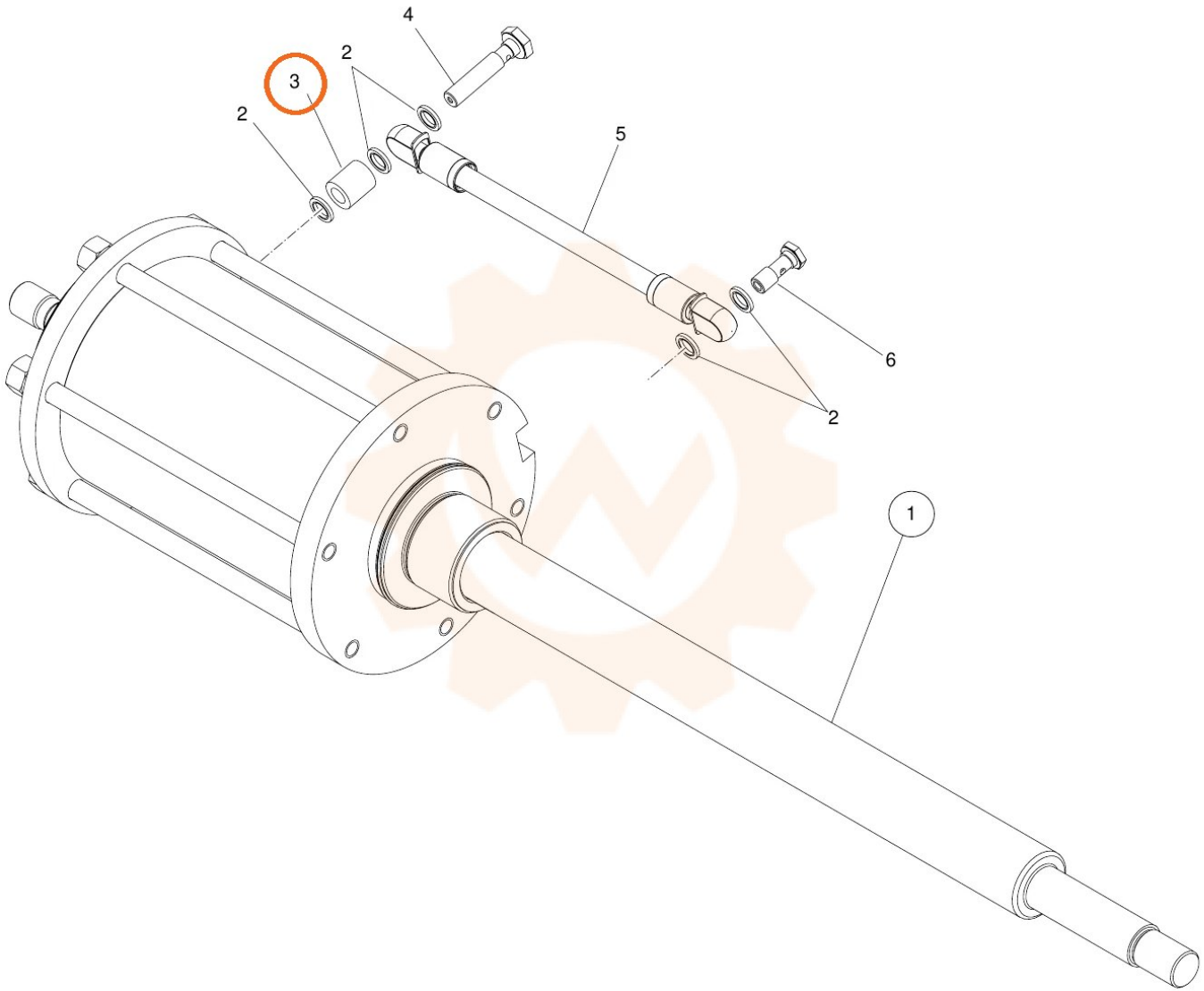
4
2
3
2
5
6
2
1