Pedaalstang | Mondolfo Ferro 4-330203

Mondolfo Ferro TBE155 Super · 2026 · Overzichtstekening · positie 62

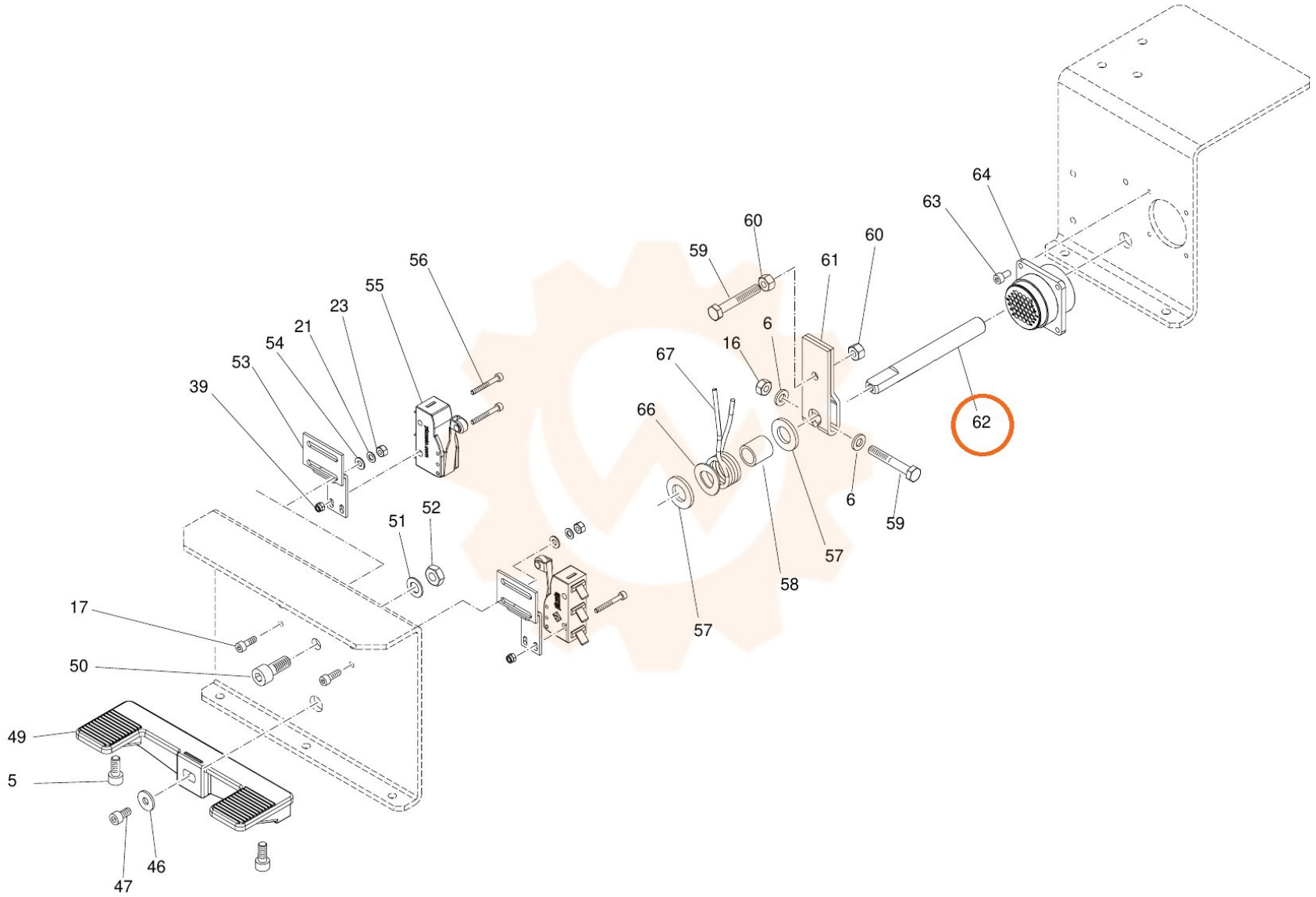
64
63
60
59
60
61
56
55
23
21
54
53
39
6
16
67
66
62
6
59
57
58
51
52
57
17
50
49
5
46
47