# IMPIANTO ELETTRICO
# ELECTRICAL SYSTEM

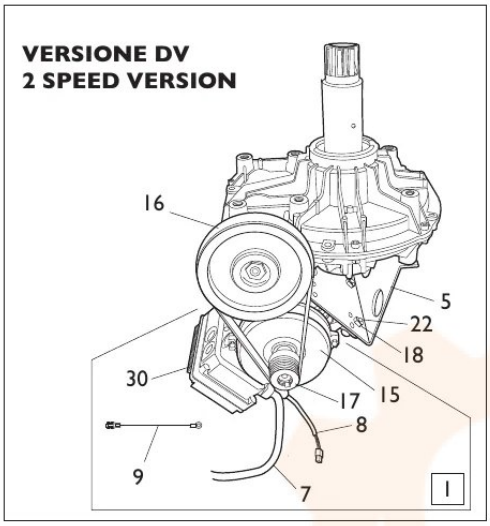


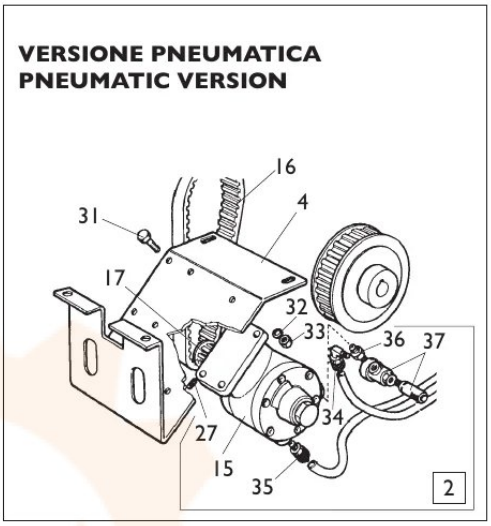


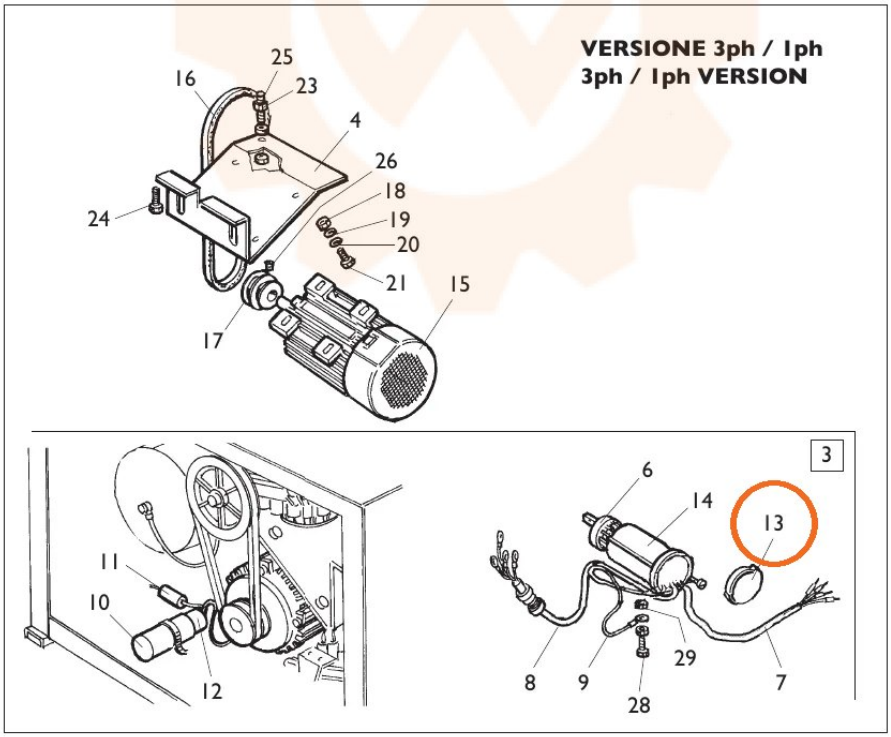


TORNA AL COMPLESSIVO
RETURNS TO OVERALL