Blok | Mondolfo Ferro 4-111987

Mondolfo Ferro Titan PI 240E-V · 2019 · Tekening 2 · positie 23

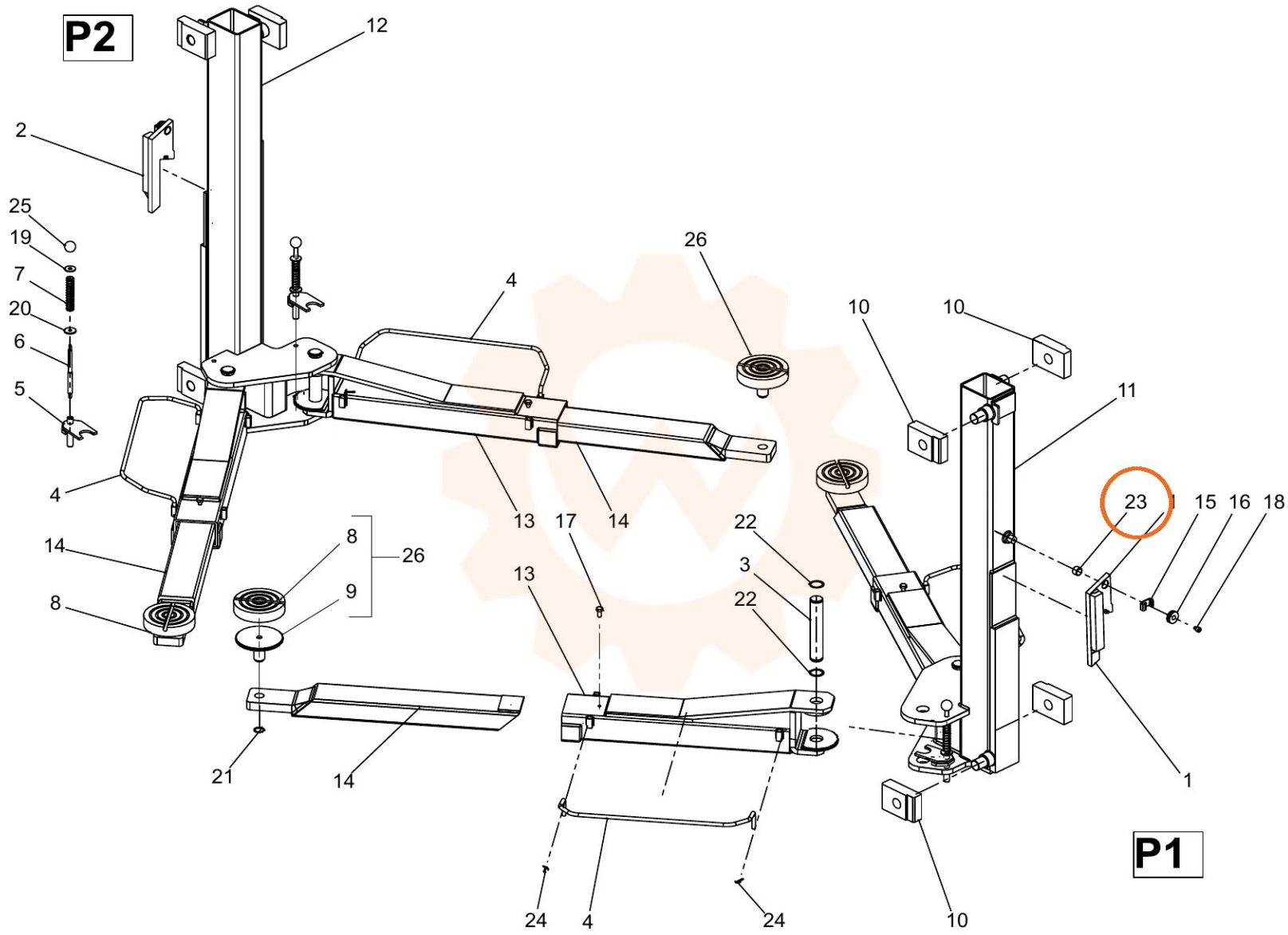
P2
12
2
25
19
7
20
6
5
4
26
10
10
11
4
13
17
14
22
23
15
16
18
14
8
26
3
13
9
22
8
21
14
1
P1
24
4
24
10