114-1 2-/3-armige combi-trekker met zelfcentrerende trekhaken 2 t



TOEPASSINGSGEBIED

Voor het trekken van lagers, tandwielen, schijven en soortgelijke componenten

VOORDEEL

- Zelfcentrerende trekhaken met veerspanning (Autogrip Technology)
- Optioneel ombouwbaar van een uitwendige trekker naar een binnentrekker door de trekhaken om te draaien
- Combi-brug maakt zowel 2- als 3-armig trekken mogelijk
- De 3-armigheid zorgt voor een gelijkmatige krachtverdeling en maakt grotere trekkrachten mogelijk

STAMGEGEVENS

GTIN [GTIN]	4021176892400
Land van herkomst	DE
Materiaal	Gereedschapsstaal
Serie	114
Brutogewicht [kg]	0,835 kg
Inhoud van de verpakking	1 deel
Verpakkingswet	PAPPE PAP 21
Wereldwijde verkoopbaarheid	Ja (REACH, RoHS, POP, PROP65, TSCA)

APPLICATIE AFBEELDING



DETAILAFBEELDING



2-/3-armige combi-trekker met zelfcentrerende trekhaken 2 t

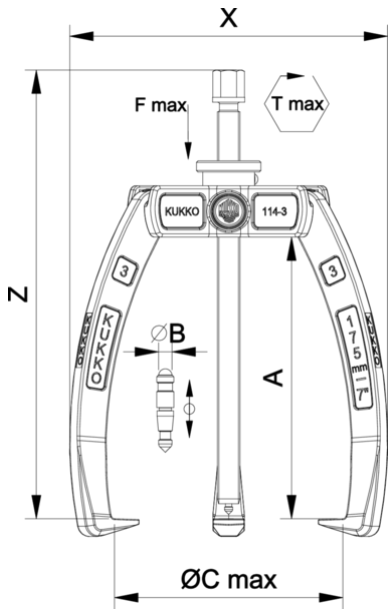

Afkorting	Attribuut	Wert
A	Klemdiepte buiten aftrekken [mm]	75 mm
S1	Breedte over vlakken [mm]	13
Cmin	Spanwijdte buiten aftrekken (min.) [mm]	0 mm
Cmax	Spanbreedte buiten aftrekken (max.) [mm]	75 mm
Emin	Spanbreedte binnenverlenging (min.) [mm]	55 mm
Emax	Spanbreedte binnenste verlenging (max.) [mm]	85 mm
Tmax	Max. koppel [Nm]	40 Nm
Fmax	Maximale trekkracht [t]	2 t
Fmax	Max. trekkracht [kN]	20 kN

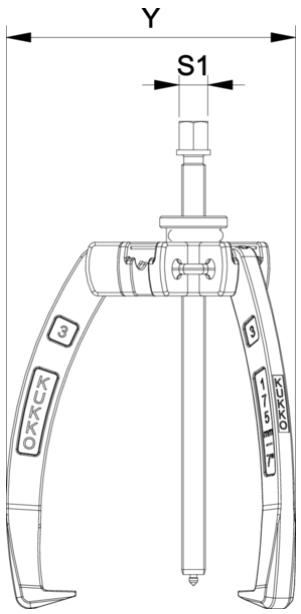

Afkorting	Attribuut	Wert
A	Klemdiepte buiten aftrekken [mm]	75 mm
S1	Breedte over vlakken [mm]	13
Cmin	Spanwijdte buiten aftrekken (min.) [mm]	0 mm
Cmax	Spanbreedte buiten aftrekken (max.) [mm]	75 mm
Emin	Spanbreedte binnenverlenging (min.) [mm]	55 mm
Emax	Spanbreedte binnenste verlenging (max.) [mm]	85 mm
Tmax	Max. koppel [Nm]	40 Nm
Fmax	Maximale trekkracht [t]	2 t
Fmax	Max. trekkracht [kN]	20 kN

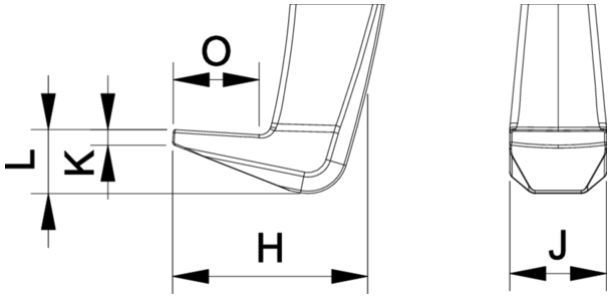

Afkorting	Attribuut	Wert
A	Klemdiepte buiten aftrekken [mm]	75 mm
S1	Breedte over vlakken [mm]	13
Cmin	Spanwijdte buiten aftrekken (min.) [mm]	0 mm
Cmax	Spanbreedte buiten aftrekken (max.) [mm]	75 mm
Emin	Spanbreedte binnenverlenging (min.) [mm]	55 mm
Emax	Spanbreedte binnenste verlenging (max.) [mm]	85 mm
Tmax	Max. koppel [Nm]	40 Nm
Fmax	Maximale trekkracht [t]	2 t
Fmax	Max. trekkracht [kN]	20 kN

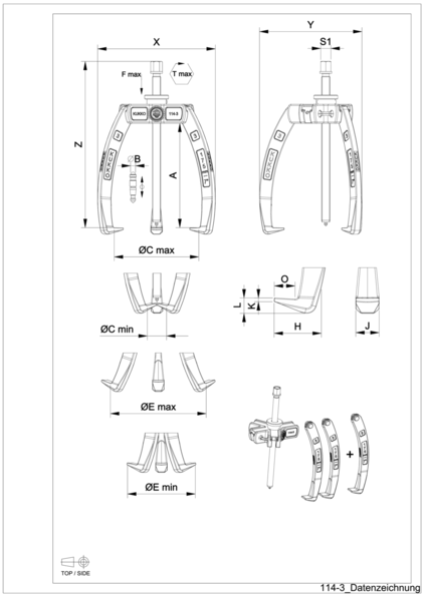

Afkorting	Attribuut	Wert
A	Klemdiepte buiten aftrekken [mm]	75 mm
S1	Breedte over vlakken [mm]	13
Cmin	Spanwijdte buiten aftrekken (min.) [mm]	0 mm
Cmax	Spanbreedte buiten aftrekken (max.) [mm]	75 mm

Emin	Spanbreedte binnenverlenging (min.) [mm]	55 mm
Emax	Spanbreedte binnenste verlenging (max.) [mm]	85 mm
Tmax	Max. koppel [Nm]	40 Nm
Fmax	Maximale trekkracht [t]	2 t
Fmax	Max. trekkracht [kN]	20 kN