Transformator samenstelling JBK3-100 | Mondolfo Ferro 4-110055

Mondolfo Ferro TBE123 Mobile · 2015 · Tekening 2 · positie 15

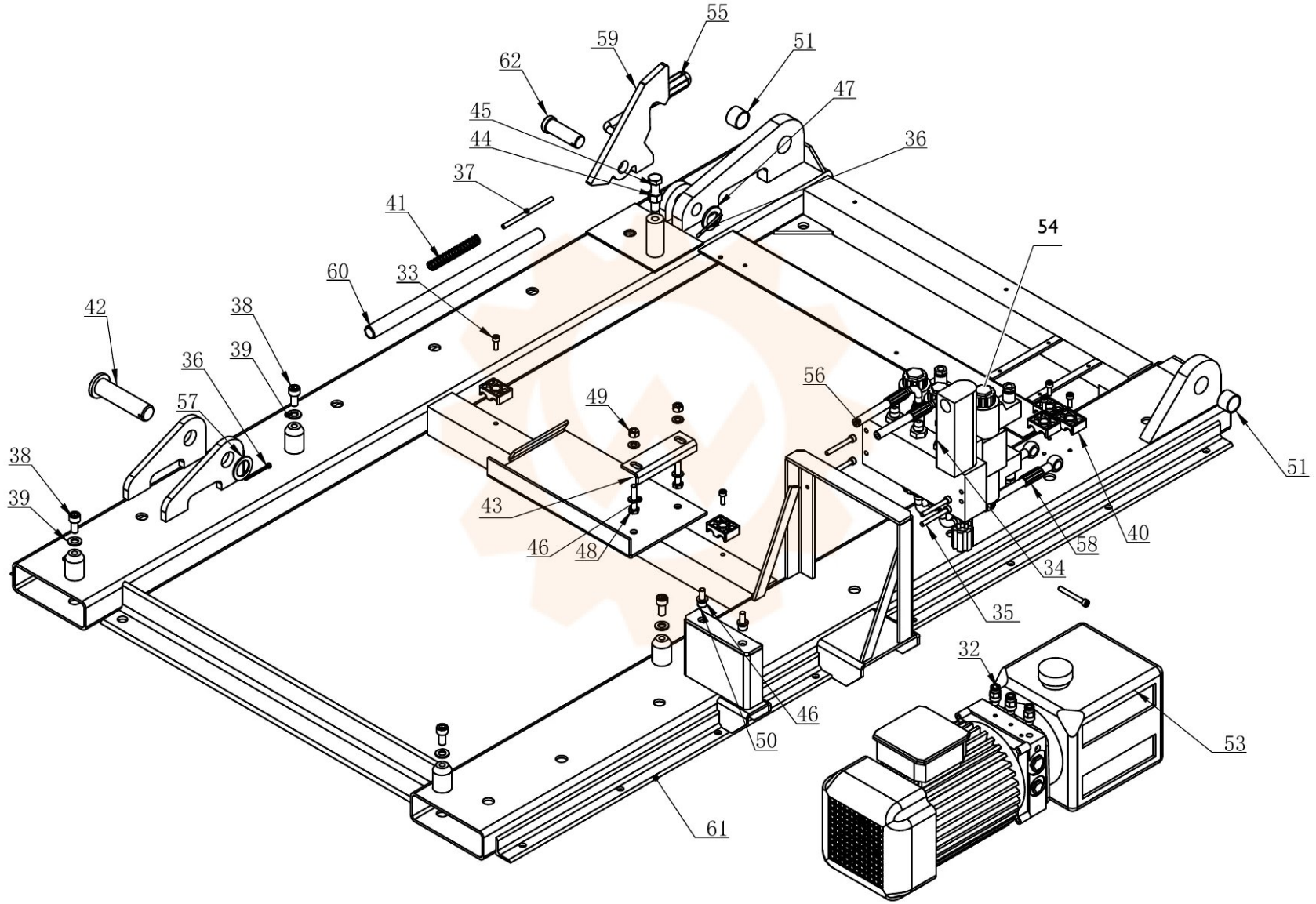
55
59
62
51
45
47
44
36
37
41
54
60
33
42
38
36
39
57
56
49
51
38
39
43
46
48
58
40
34
35
32
46
50
53
61