Pneumatische daalventiel SAE08 | Mondolfo Ferro J601-1921010

Mondolfo Ferro Titan XC1320 B · 2025 · Overzichtstekening · positie 8

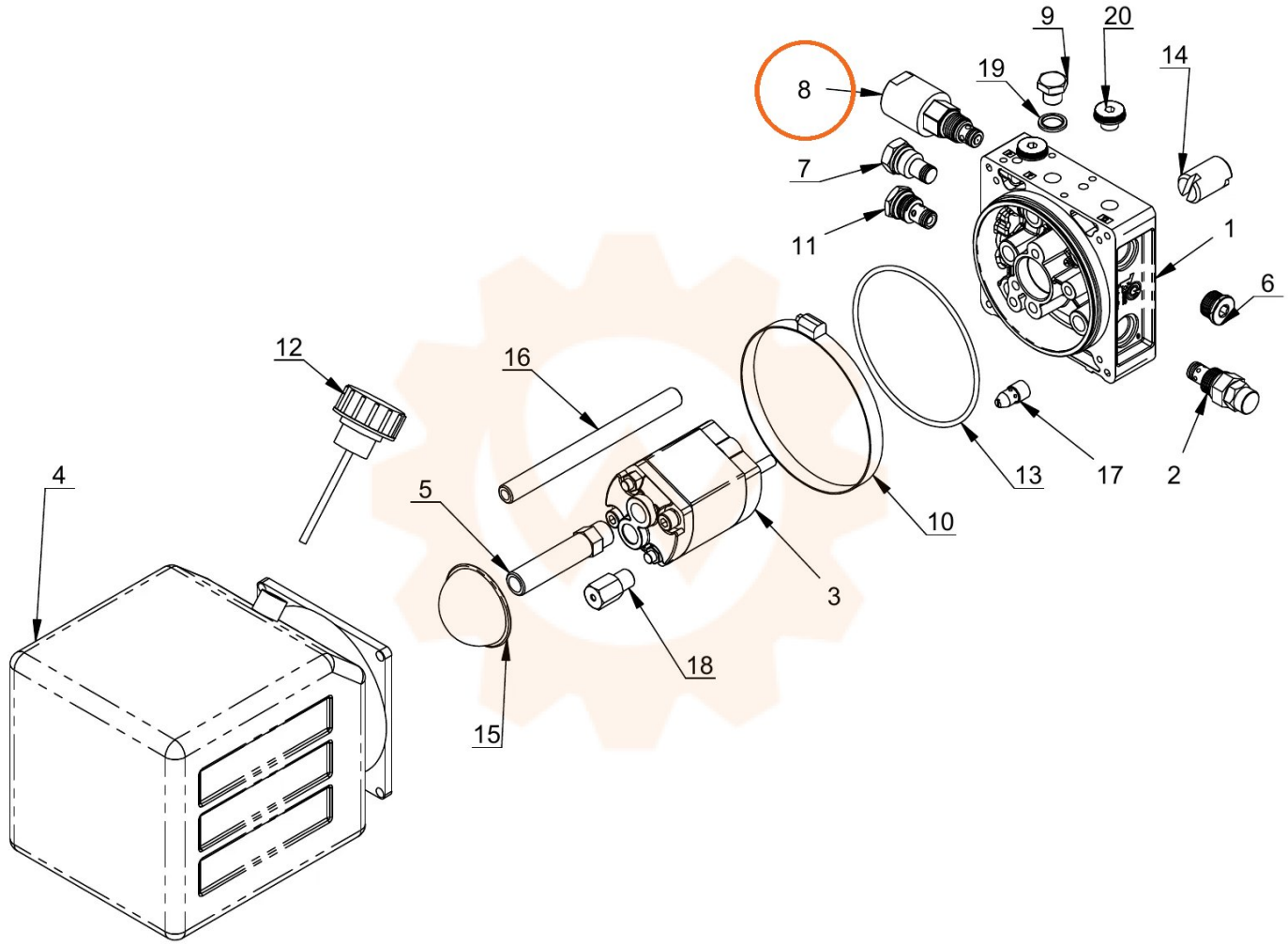
9
20
19
14
8
7
11
1
6
12
16
13
17
2
4
5
10
3
18
15