Bouten M14 x 42 | Mondolfo Ferro C-54-1000010

Bright M806 · C-21-1000000 · positie 35

REVISION 15A-01

C-21-1000000

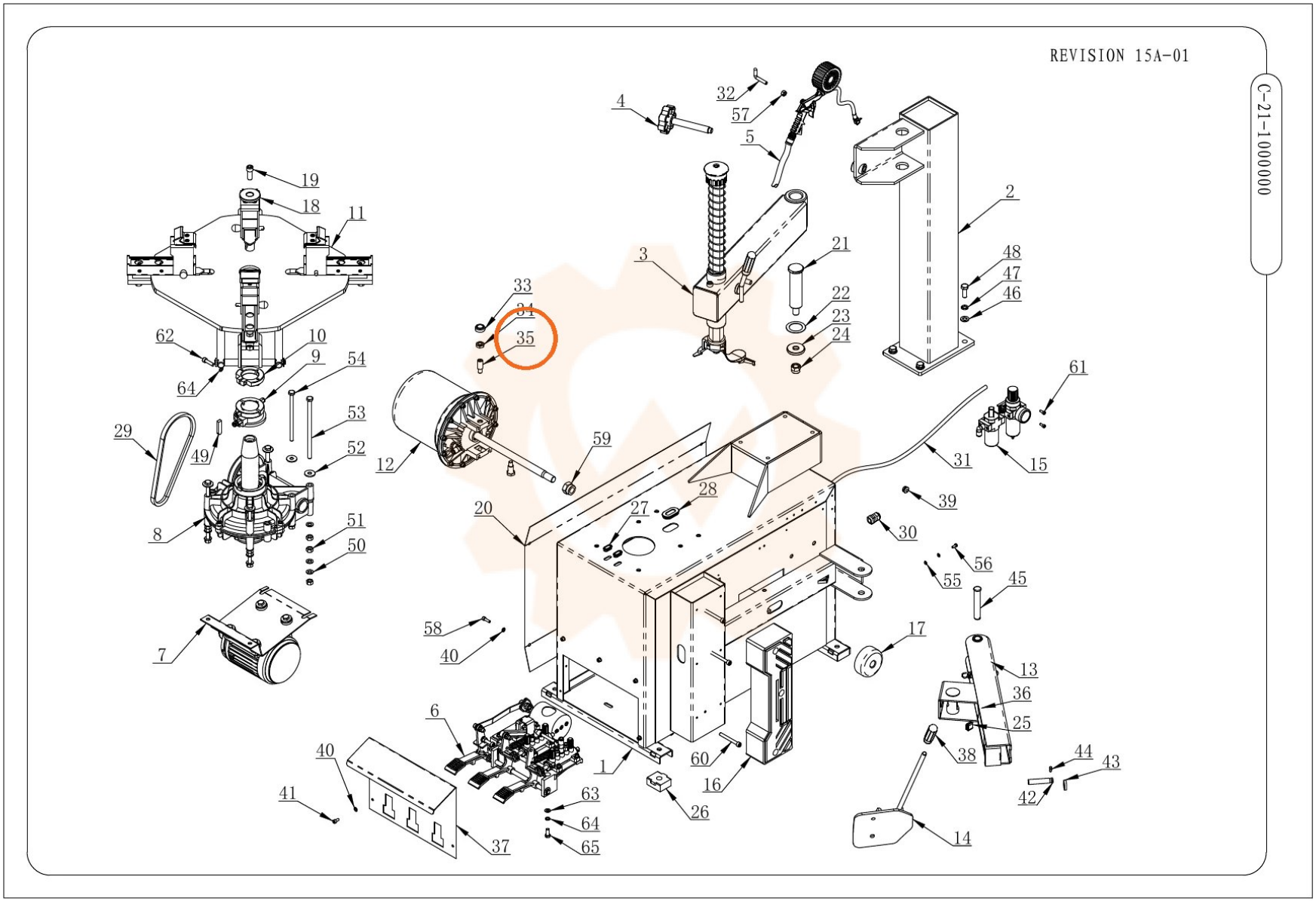

Onderdelentekening Mondolfo Ferro · Workshopparts B.V. · workshopparts.nl · artikelnummer 907352