Manometer G1/8 0-12 bar | Mondolfo Ferro 3-00488

Corghi Artiglio Master J · 2025 · Cover group · positie 30

COVER GROUP

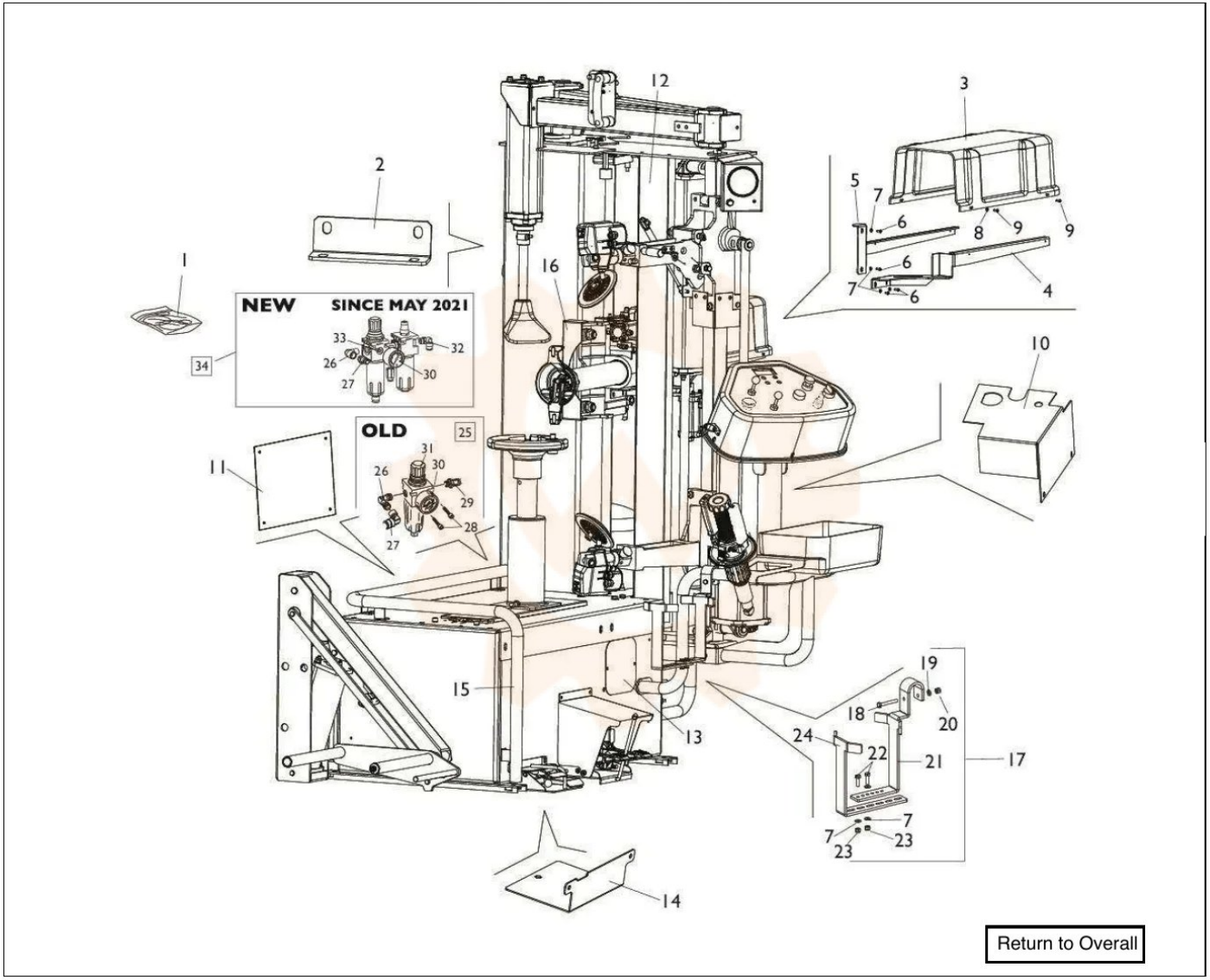

Onderdelentekening Mondolfo Ferro · Workshopparts B.V. · workshopparts.nl · artikelnummer 900034