Rollend wiel | Mondolfo Ferro 4-110669

Mondolfo Ferro TBE123 Mobile · 2015 · Tekening 10 · positie 176

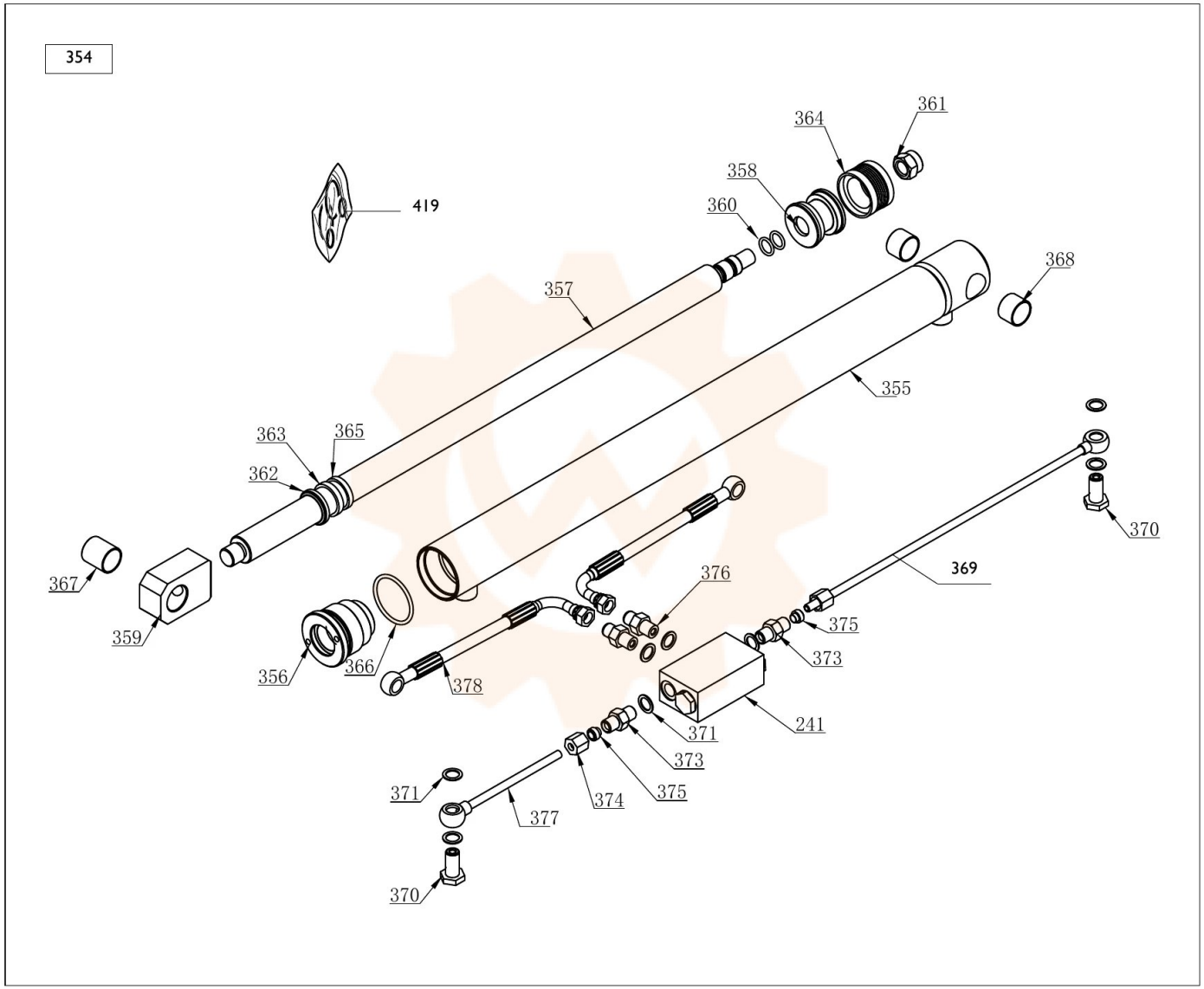
354
361
364
358
360
419
368
357
355
363
365
362
367
359
356
366
378
376
369
375
373
370
241
371
373
375
374
377
371
370