Stofkap PW 30 | Mondolfo Ferro 4206932

Mondolfo Ferro TB124 HY Reverse · 2025 · Overzichtstekening · positie 4

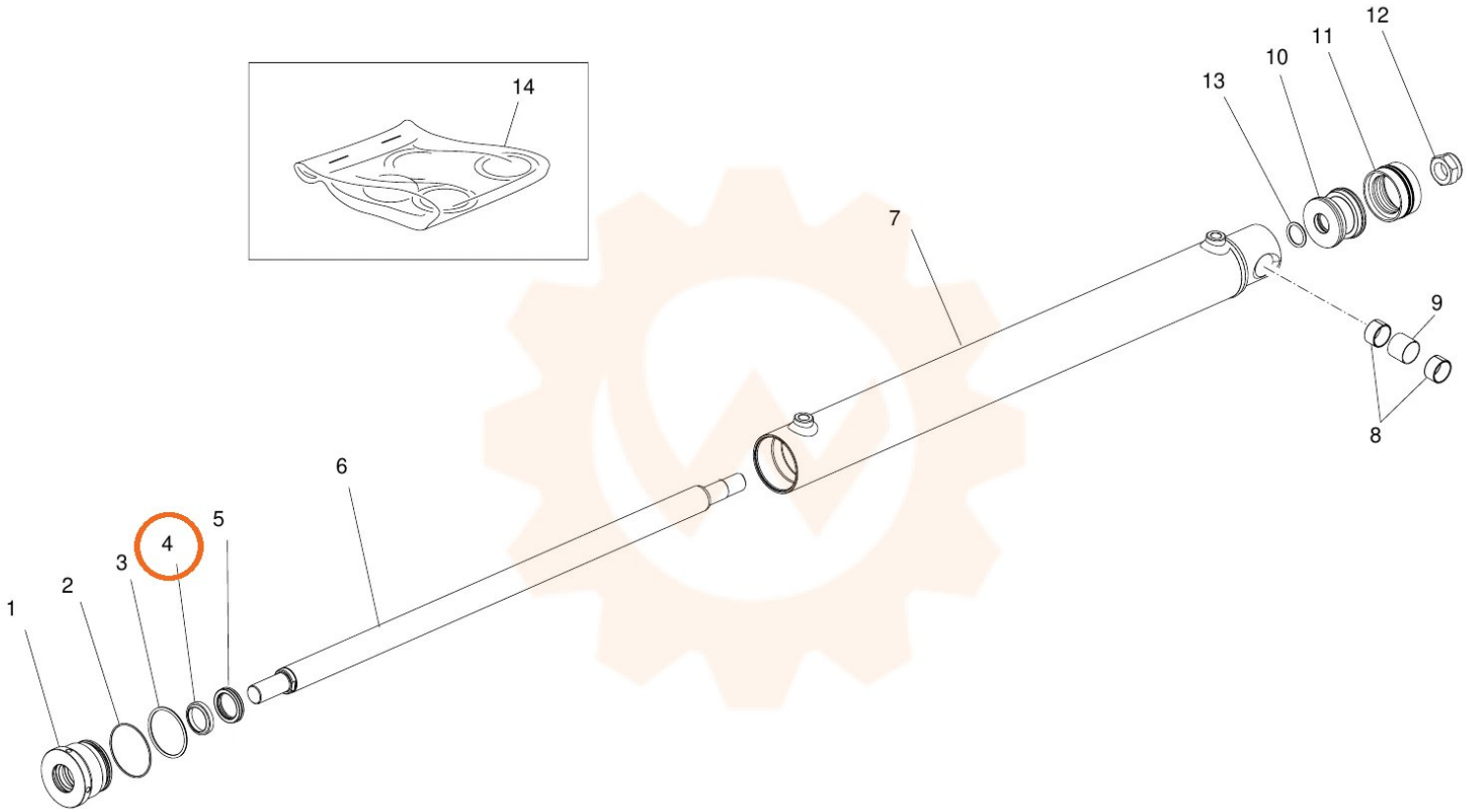
14
12
11
10
13
7
9
8
6
5
4
3
2
1