Sluitring D. 9 x 24 x 2 | Mondolfo Ferro 2-01299

Mondolfo Ferro Aquila Audax M · 2021 · Tekening 21 · positie 19 (4 keer op deze tekening)

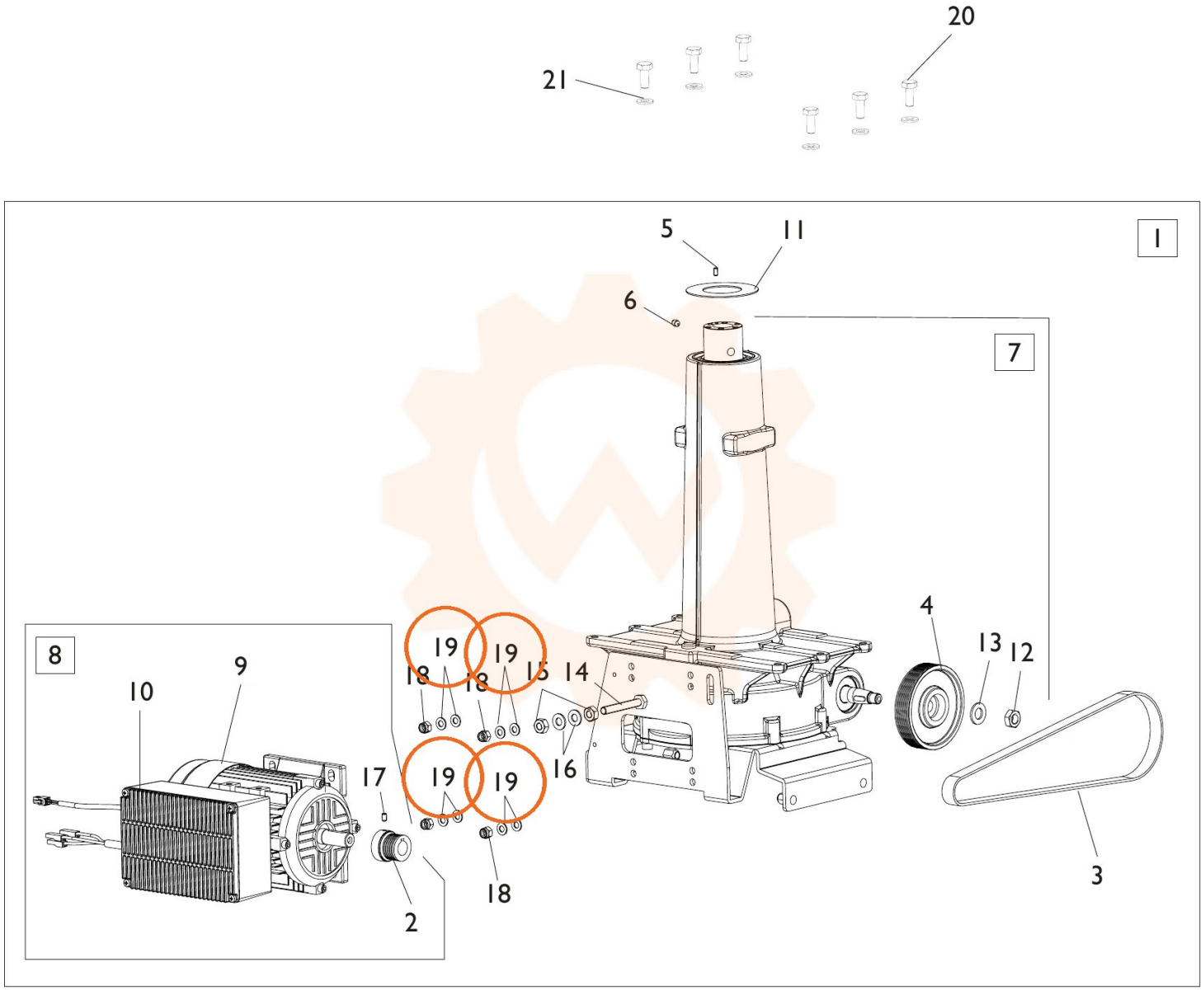
20
21
1
5
11
6
7
4
13
12
19
19
18
18
15
14
16
8
9
10
17
19
19
18
2
3