Veligsteun | Mondolfo Ferro 3-03073

Mondolfo Ferro Startline S124 Full · 2010 · Tekening 1 · positie 26

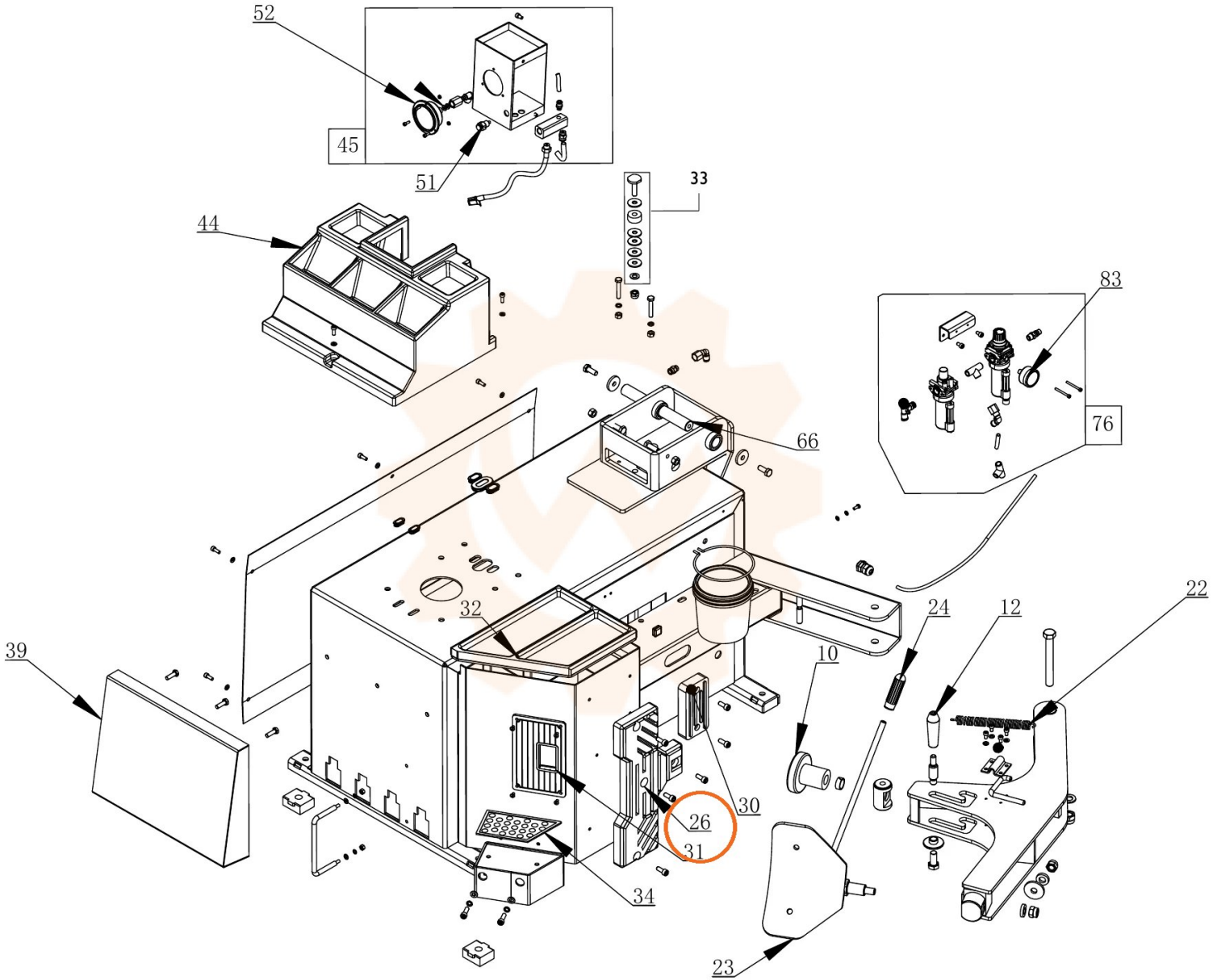
52
45
51
33
44
83
76
66
32
24
12
22
39
10
30
26
31
34
23