Ronde dop D. 30 x 14,5 | Mondolfo Ferro 450101

Corghi Remo Compact · 2016 · Rotating platform with encoder · positie 9 (2 keer op deze tekening)

PIATTO ROTANTE CON ENCODER
ROTATING PLATFORM WITH ENCODER

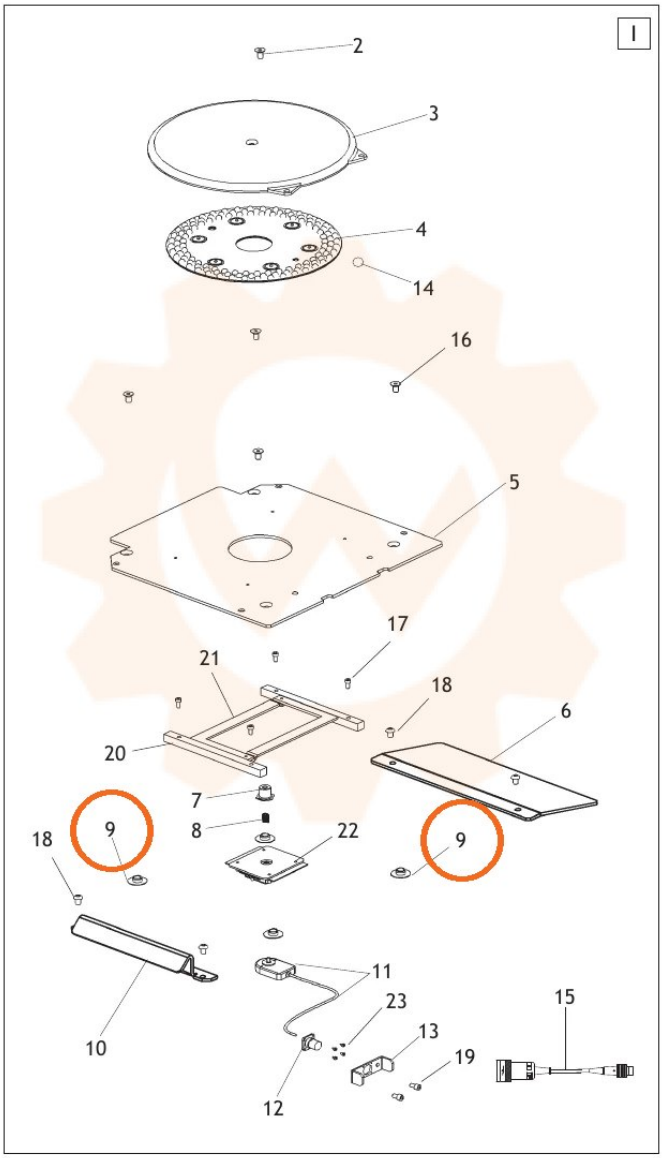

TORNA AL COMPLESSIVO
RETURNS TO OVERALL

Onderdelentekening Mondolfo Ferro · Workshopparts B.V. · workshopparts.nl · artikelnummer 902525