Kap | Mondolfo Ferro TB-F-0500001

Mondolfo Ferro Startline S150 · 2022 · Tekening 21 · positie 3

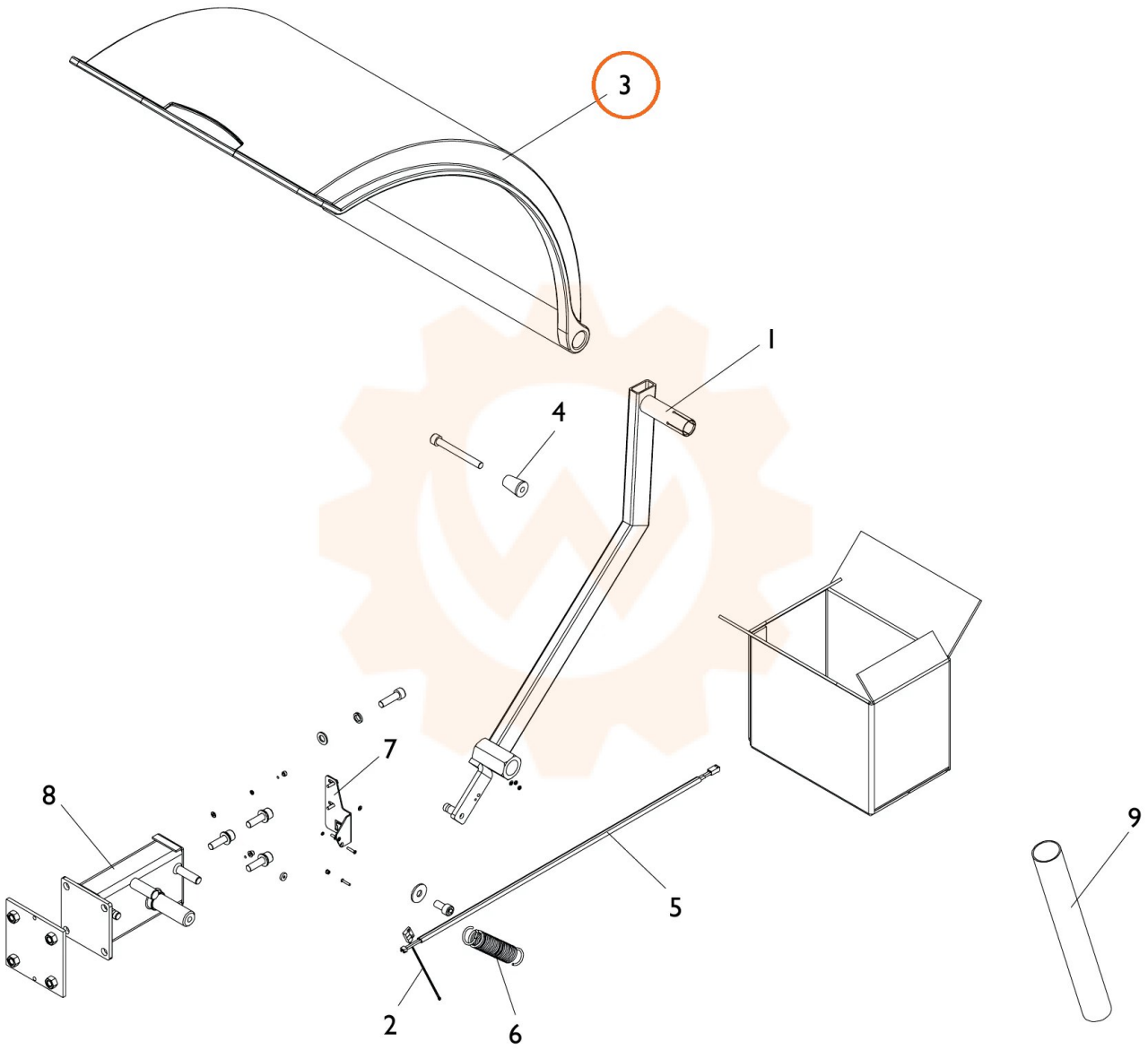
3
1
4
7
8
5
9
2
6