Moer M10 | Mondolfo Ferro 2-91726

Mondolfo Ferro SCE700 · 2022 · Overzichtstekening · positie 5

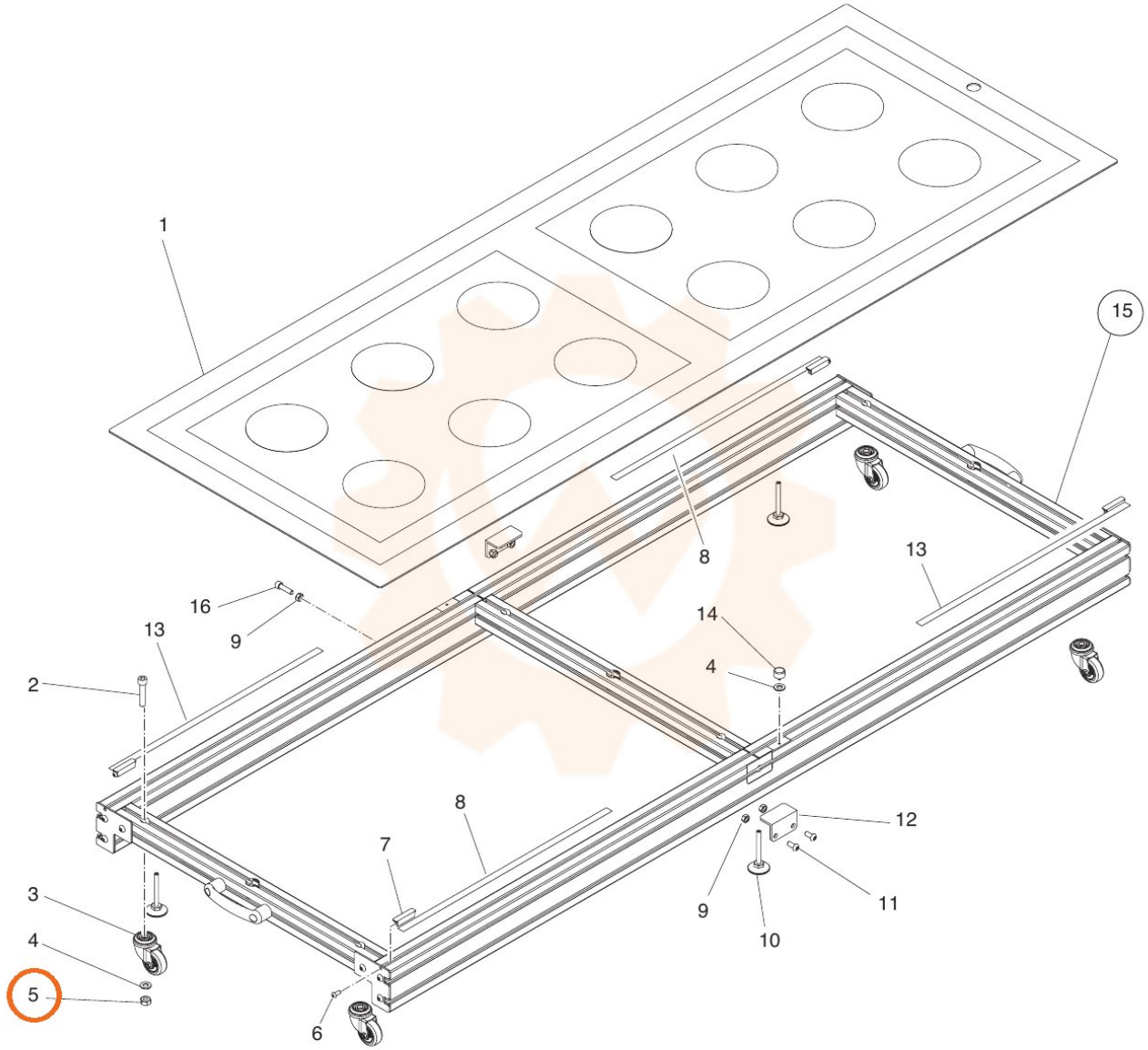
1
15
8
13
16
9
13
14
4
2
8
12
7
3
9
11
10
4
5
6