Nippels G1/4C | Mondolfo Ferro 3-00141

Mondolfo Ferro GG600 · 2016 · Tekening 16 · positie 7

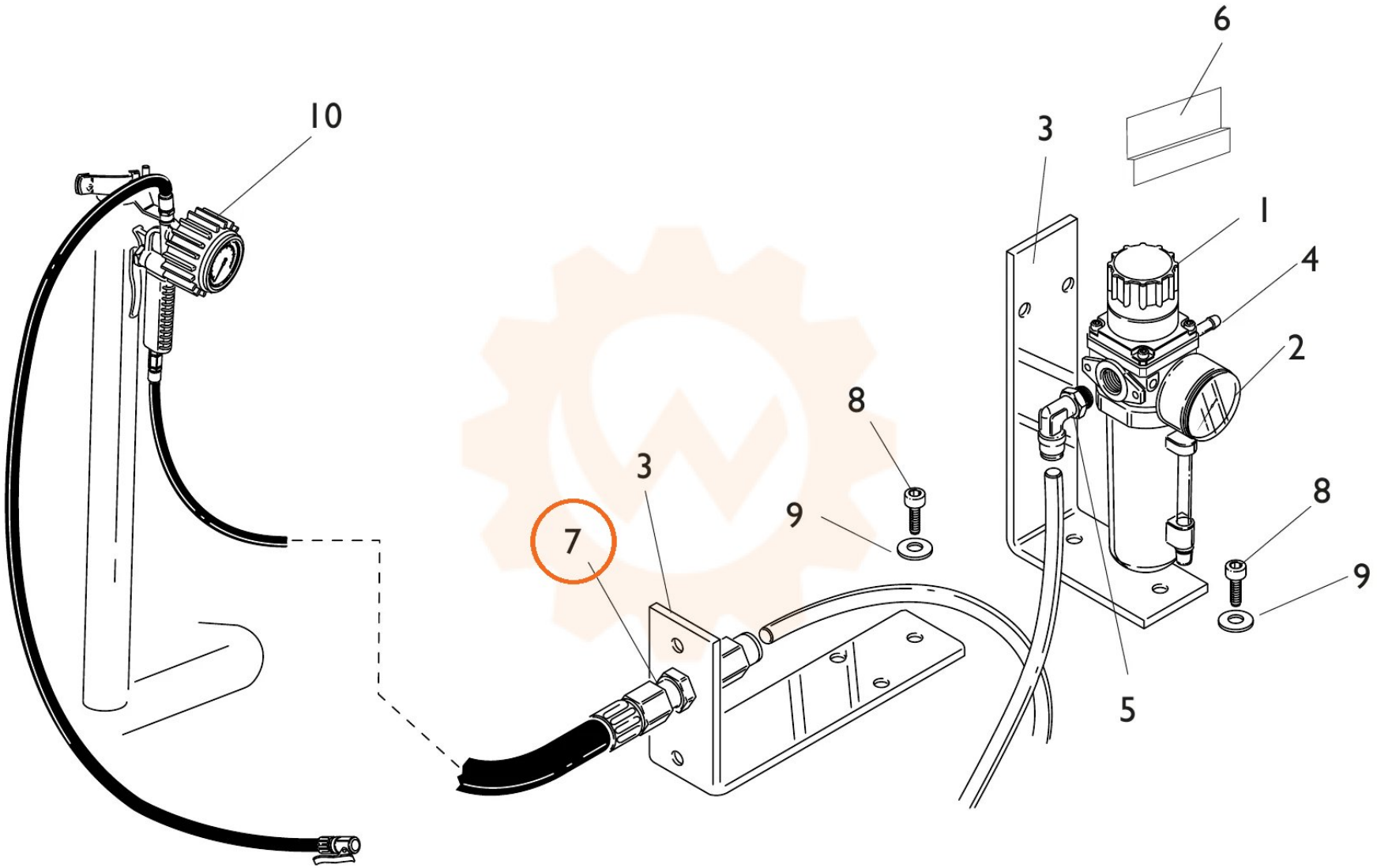
10
6
3
1
4
2
8
3
9
7
8
9
5