Sluitring D. 16 | Mondolfo Ferro 2-01045

Mondolfo Ferro TBE155 Super · 2026 · Overzichtstekening · positie 8

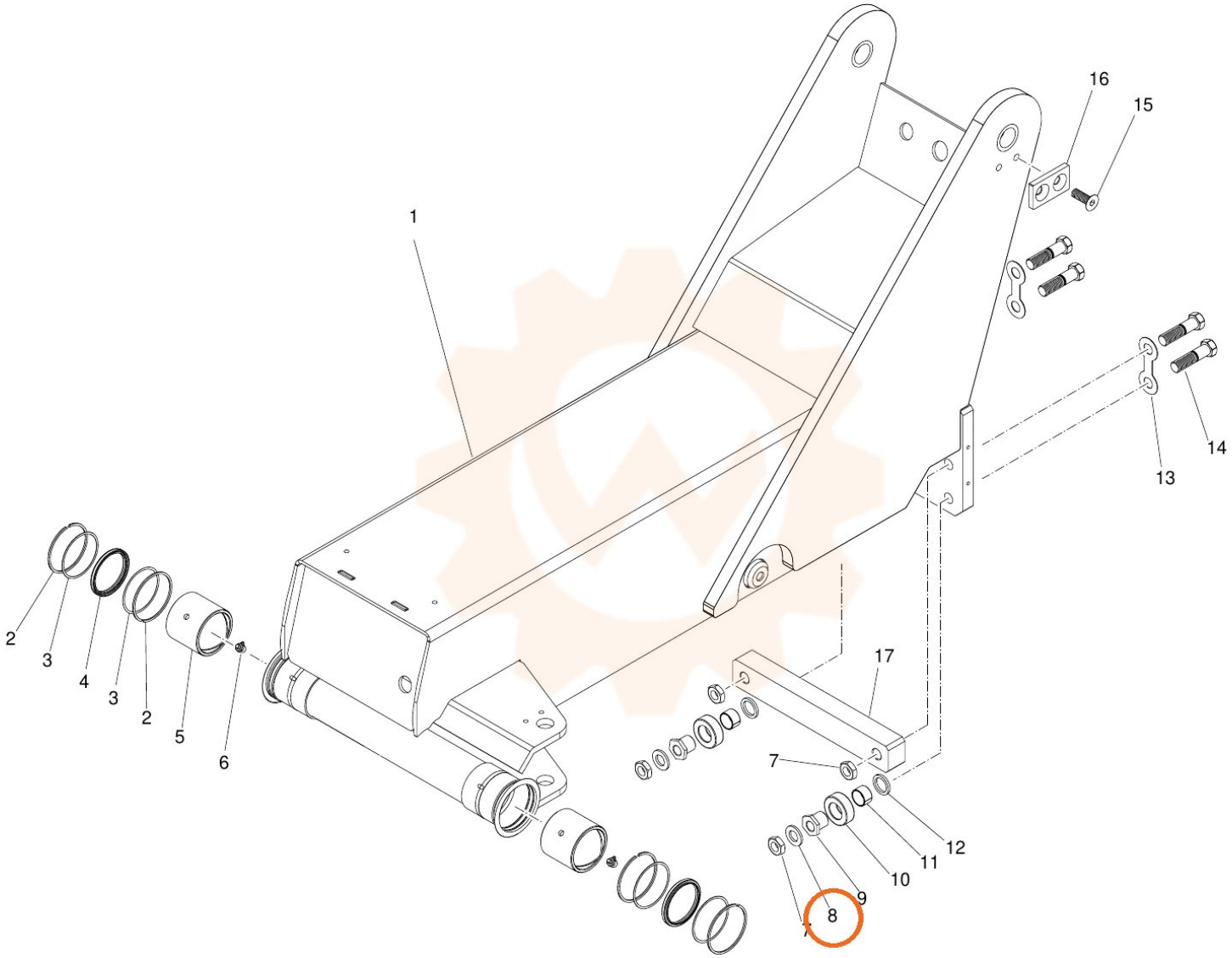
1
2
3
4
3
2
5
6
7
8
9
10
11
12
13
14
15
16
17