# RILEVATORE POSTERIORE LASER
# REAR LASER DETECTOR

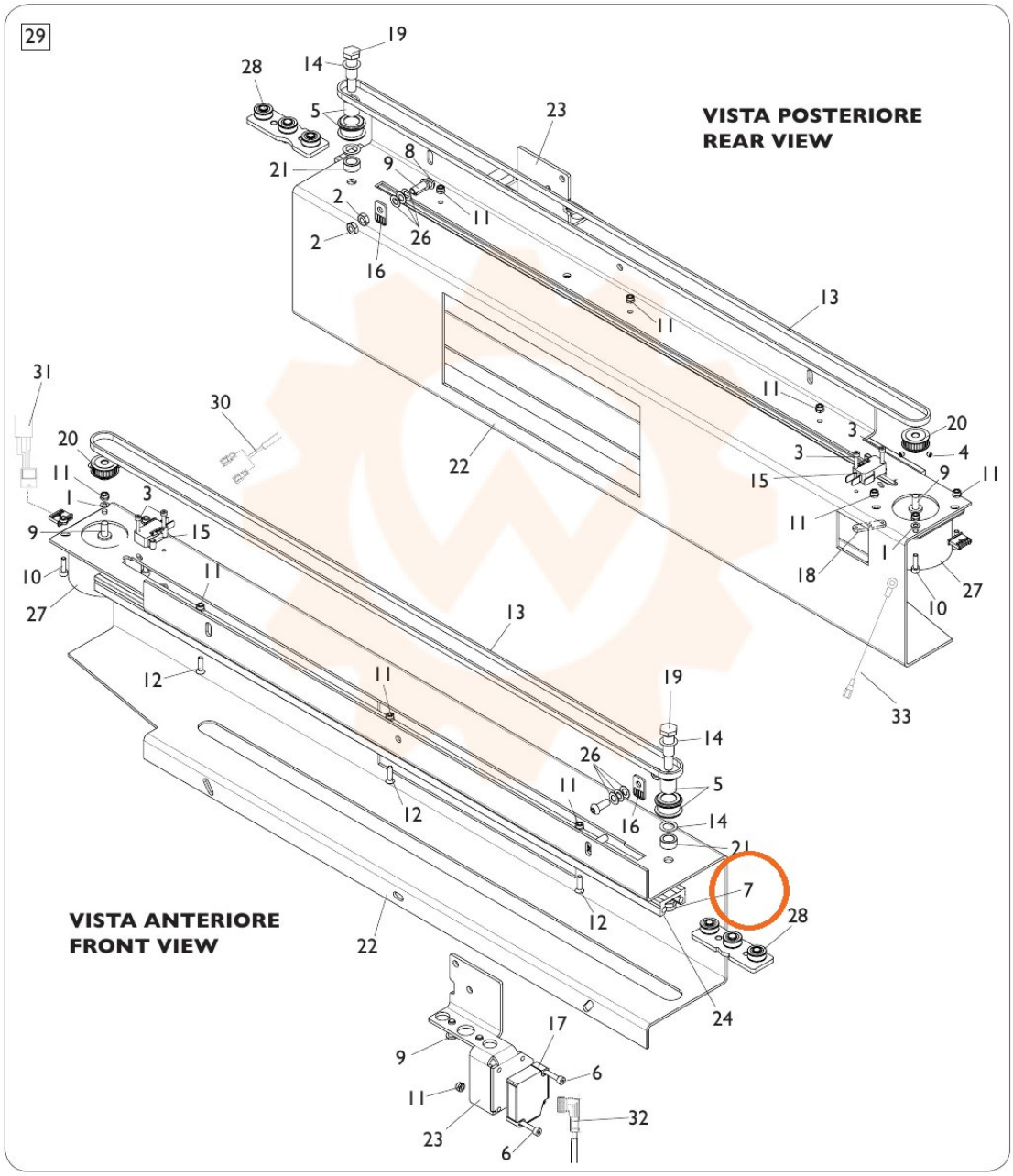


TORNA AL COMPLESSIVO
RETURNS TO OVERALL