GRUPPO OSCILLANTE
OSCILLATING GROUP

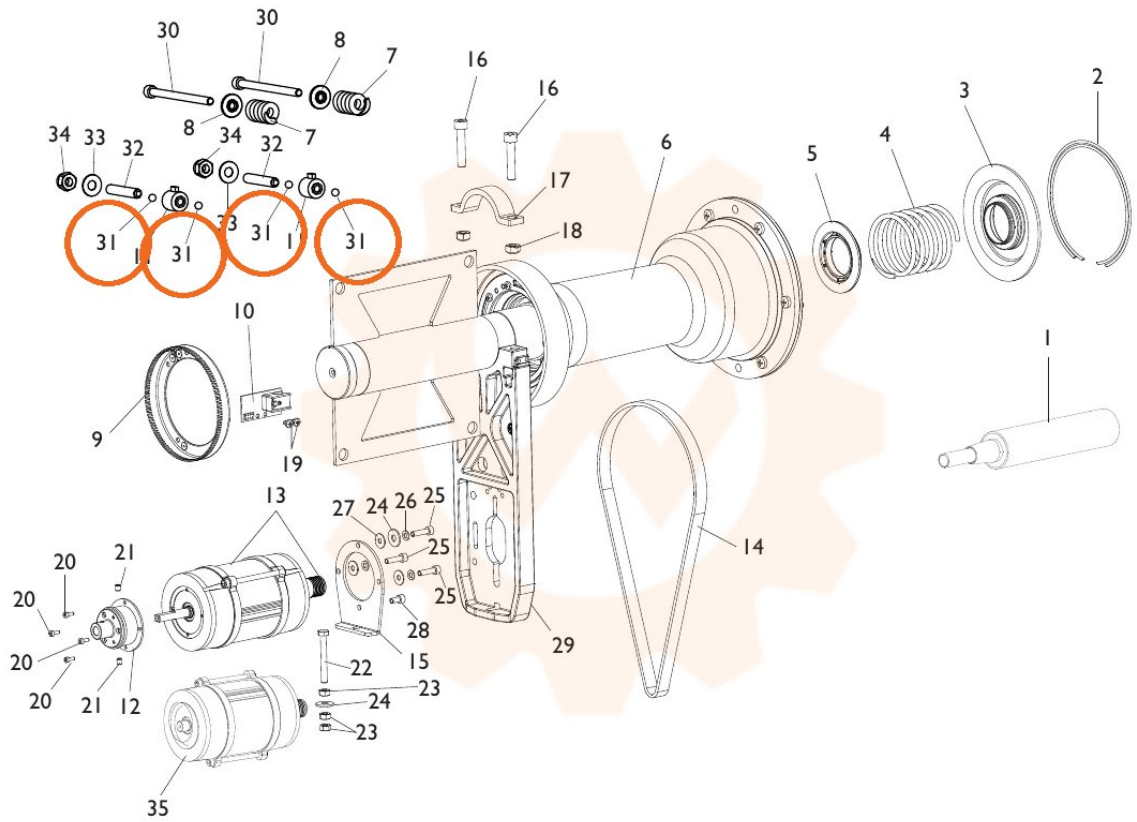

TORNA AL COMPLESSIVO
RETURNS TO OVERALL