Boorklauwen | Mondolfo Ferro 232827A

Mondolfo Ferro TB124 Mobile · 2023 · Tekening 18 · positie 19

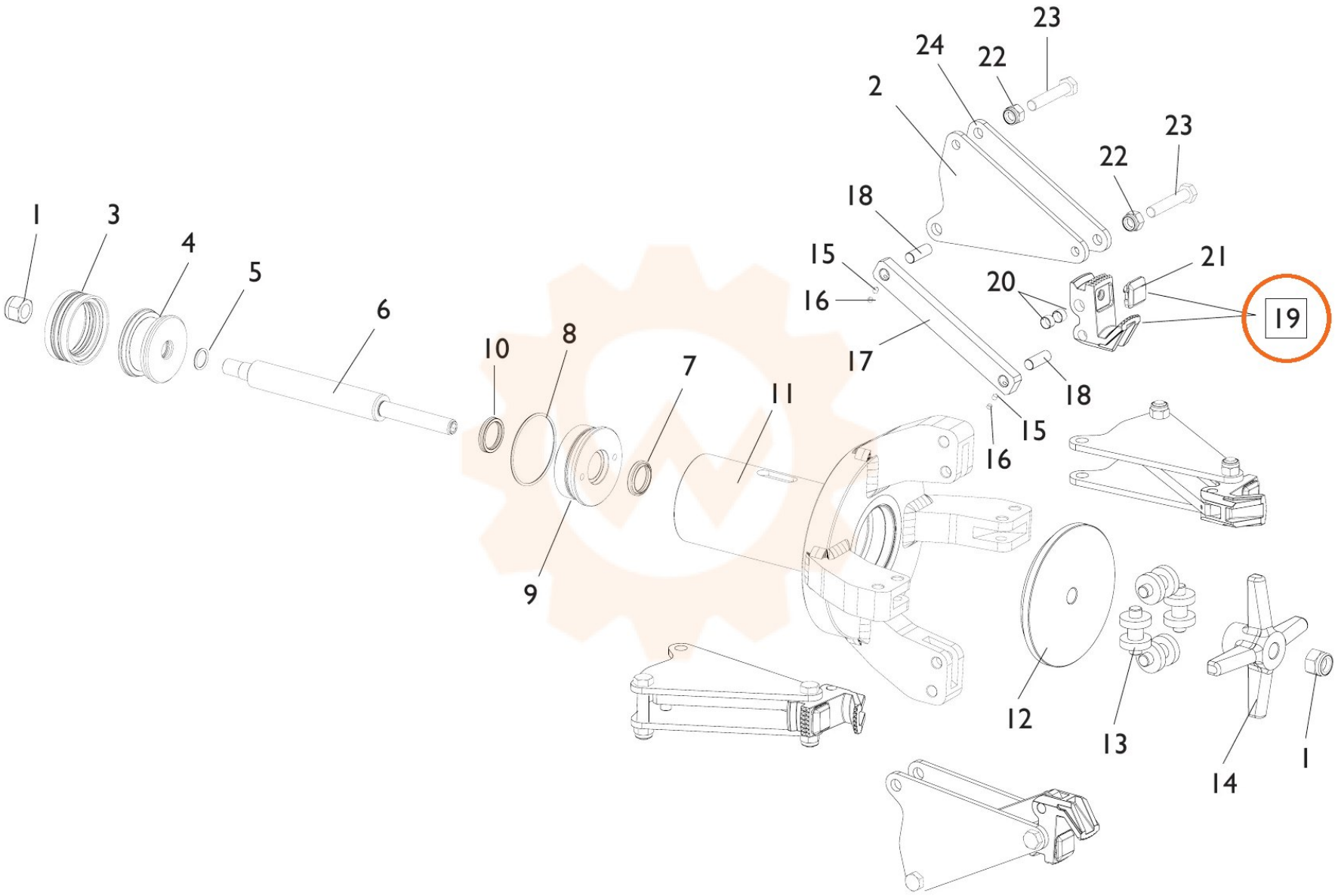
1
3
4
5
6
10
8
7
11
9
23
24
22
2
23
22
18
15
21
20
16
19
17
18
15
16
12
13
14
1