Fixatieschroef | Mondolfo Ferro TC-10-1340003

Mondolfo Ferro Startline S256 · 2019 · Tekening 26 · positie 9 (2 keer op deze tekening)

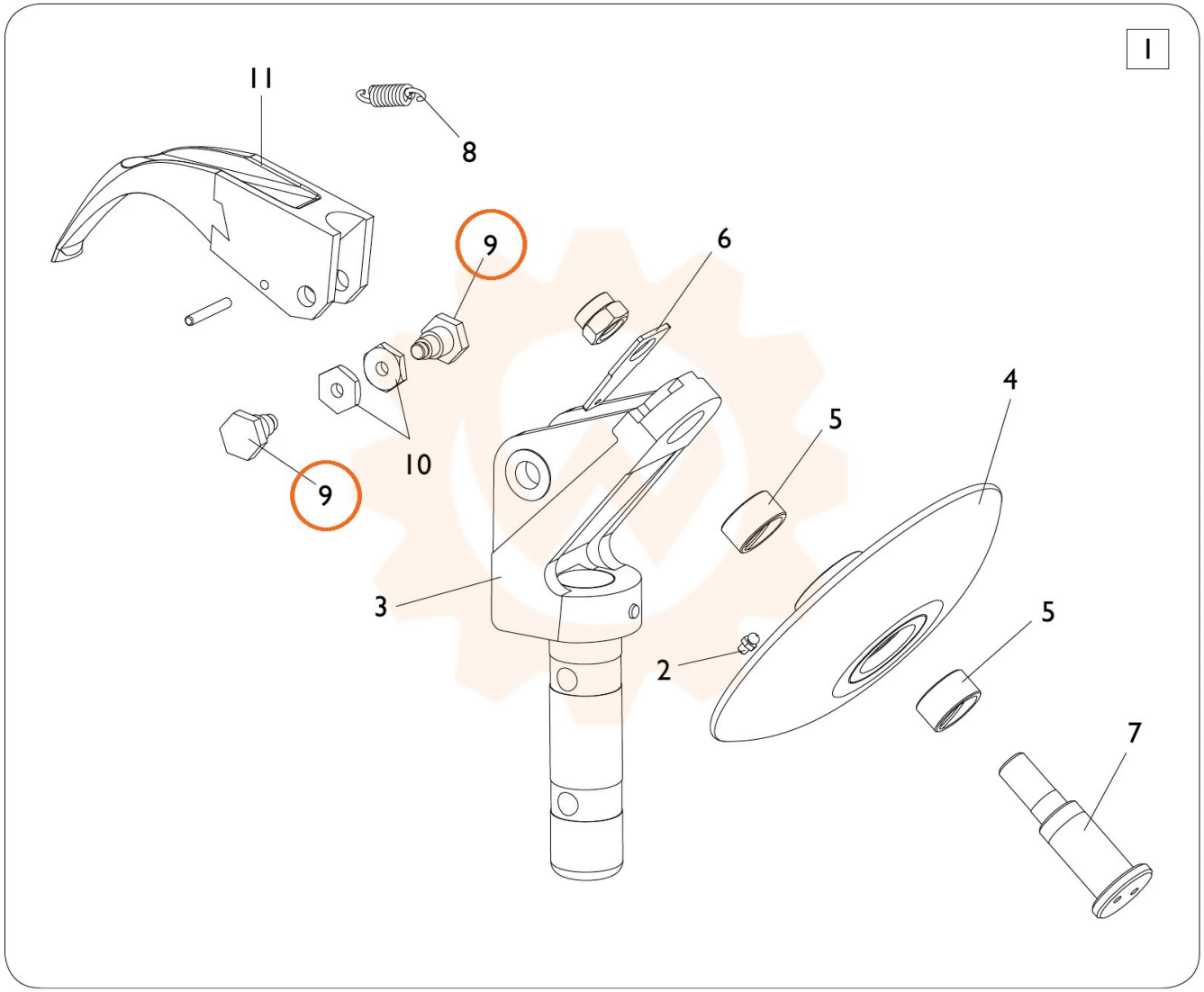
1
11
8
9
6
4
5
10
9
3
2
5
7