Snelkoppeling 1/8" 6-4 | Mondolfo Ferro 3-00461

Mondolfo Ferro Nitronic 1,5 - 20 - 3 · 2009 · Tekening 1 · positie 54 (2 keer op deze tekening)

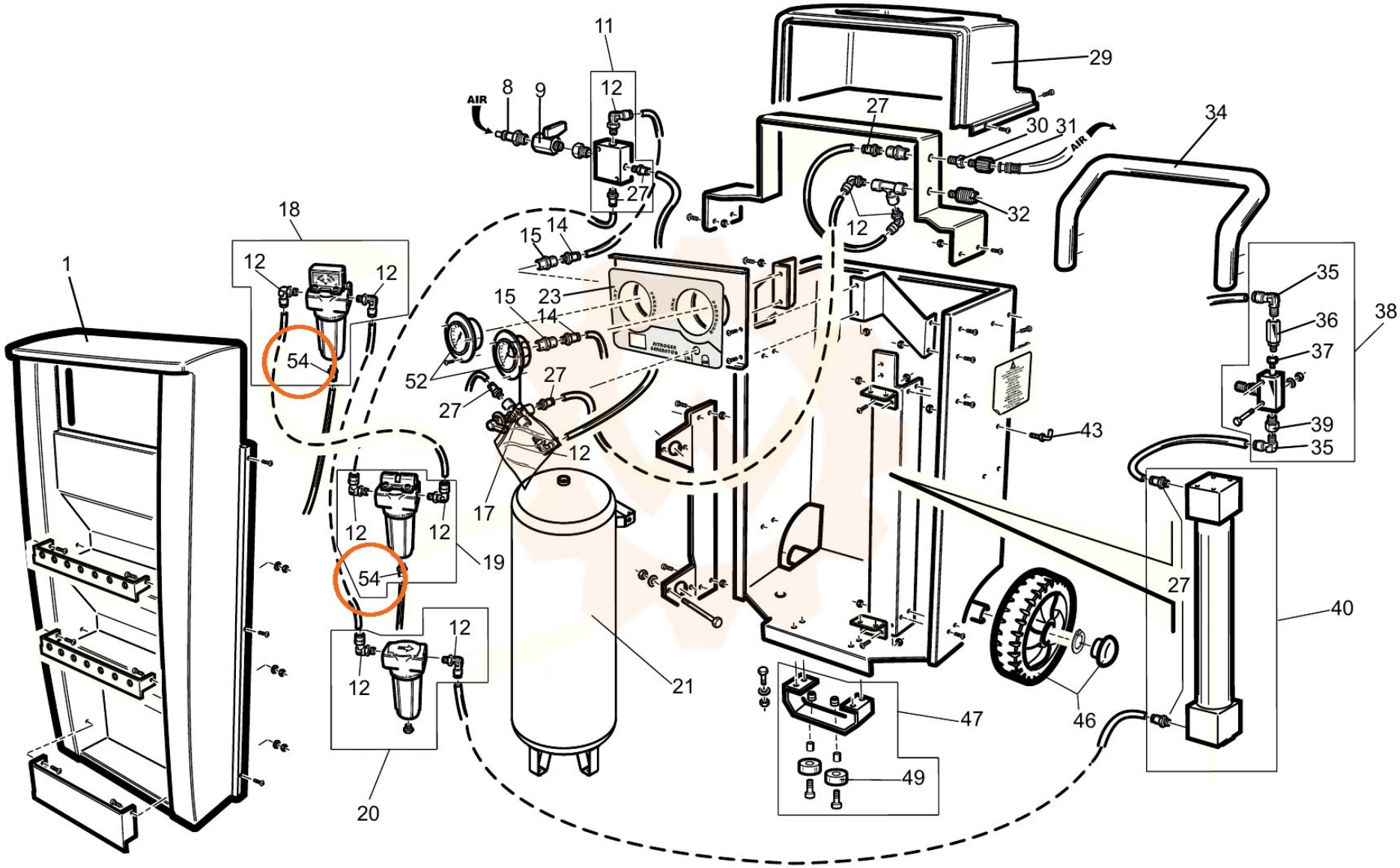

Onderdelentekening Mondolfo Ferro · Workshopparts B.V. · workshopparts.nl · artikelnummer 900573