Motor 230-400V/3/50-60HZ | Mondolfo Ferro 5-490963

Mondolfo Ferro TB126 S DL N · 2014 · Tekening 11 · positie P14

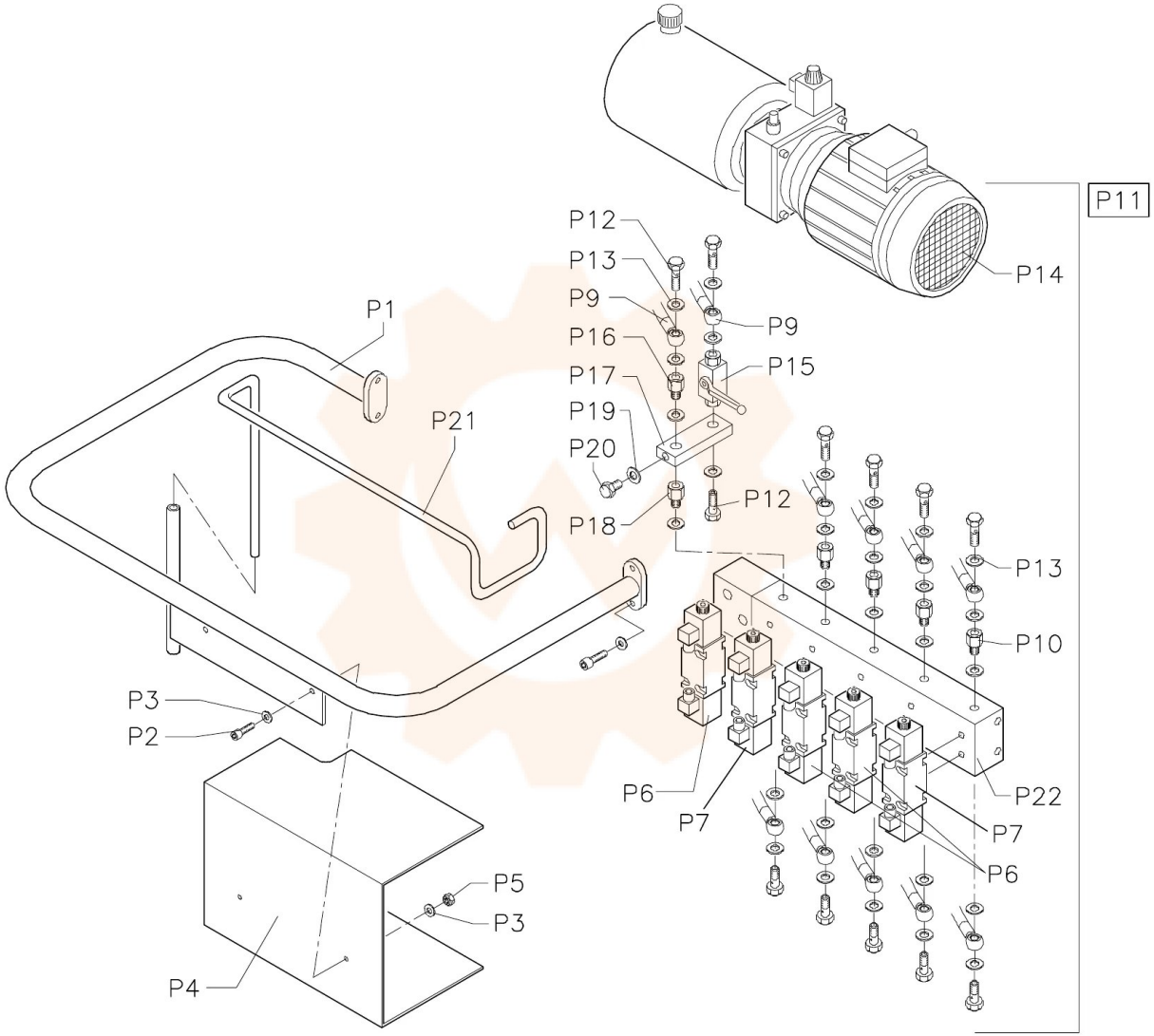
P11
P14
P12
P13
P9
P16
P17
P19
P20
P18
P1
P21
P9
P15
P12
P13
P10
P22
P7
P6
P7
P6
P3
P2
P5
P3
P4