SCHEMA PNEUMATICO PREMITALLONE \ FILTRO
PNEUMATIC DYAGRAM BEAD PRESSER \ FILTER

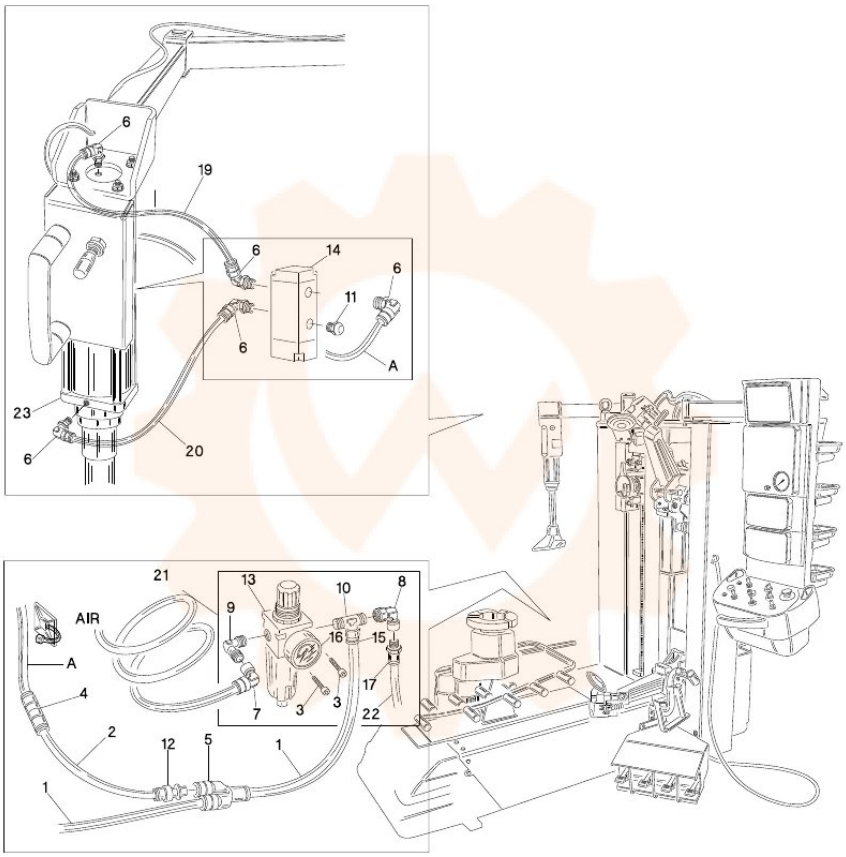

TORNA AL COMPLESSIVO
RETURNS TO OVERALL