30-30+ 3-armiger Universal-Abzieher mit schnellverstellbaren Abzugshaken, bis 375 mm Spannweite, 200 mm Spanntiefe



ANWENDUNGSBILD



BESCHREIBUNG

Basierend auf dem Erfinderreichtum und Pioniergeist von Alfred Kleinbongartz erhalten die Universal-Abzieher mit gleitenden, immer parallelen Abzugshaken der Baureihe 30+ ein funktionelles Upgrade. Dabei stehen Bedienkomfort und Benutzerfreundlichkeit im Fokus. Konkret wurden folgende Optimierungen vorgenommen: Für noch mehr Flexibilität beim Abziehen ist das Abzieherprogramm um zwei Größen (30-0+ und 30-00+) erweitert worden. Hierdurch ergibt sich beim Außenabziehen ein Spannweitenbereich von 0 bis 375 mm sowie eine maximale Zugkraft von 6 bis 15 t. Zur Erhöhung der Belastbarkeit wurden die Abzieher mit verstärkten Schultern ausgestattet, wodurch ein stabiles H-Profil entsteht. Dies ist der neu durchdachten, innovativen Konstruktion der Traverse zu verdanken, die selbst unter hoher Zugkraft maximale Stabilität gewährleistet. Oberhalb der Traverse befindet sich eine Einstellskala als Orientierungshilfe, die ein gleichmäßiges Justieren der Abzugshaken ermöglicht und auch bei höchsten Abzugskräften für ein zentrisches sowie kraftoptimiertes Abziehen sorgt. Dank der Schnellspann-Abzugshaken lassen sich Einstellungen und Nachjustierungen schnell und unkompliziert durchführen. Unterhalb der Traverse steht neben der Ersatzteilnummer der Traverse für Nachbestellungen eine weitere sechsstellige Nummer. Die ersten drei Ziffern geben Auskunft darüber, welche Spindel mit der Traverse kompatibel ist. Die letzten drei Ziffern (xxx) kennzeichnen die variable Spindellänge. Ein weiterer Benefit sind die beiden Ösen seitlich der Traverse zur Anbringung einer Fallsicherung (Baureihe 660), welche den Abzieher zusätzlich sichert, sowie für eine sichere Fixierung bei der Arbeit oder Aufbewahrung sorgt. Die 3-armigen Universal-Abzieher mit schnellverstellbaren und robusten Standardhaken werden zum besonders sicheren Abziehen von Lagern, Zahnrädern und Scheiben in allen gängigen Größen für Handwerk, Werkstatt und Industrie eingesetzt. Damit lässt sich jedes Bauteil lösen, das auf einer Welle sitzt und von außen frei zugänglich ist. Die 3-Armigkeit garantiert eine gleichmäßige Lastverteilung und dadurch einen besonders sicheren Halt am abzuziehenden Teil. Durch ein einfaches Umdrehen der Abzugshaken können die Abzieher auch als Innenauszieher verwendet werden.

EINSATZBEREICH

Zum Abziehen von Lagern, Zahnrädern und Scheiben in allen gängigen Größen für Handwerk, Werkstatt und Industrie.

BENEFIT

- Dank der Rändel wird ein werkzeugloses, schnelles Lösen oder Verschieben der Abzugshaken ermöglicht
- 3-Armigkeit sorgt für eine gleichmäßige Kraftverteilung und ermöglicht größere Abziehkräfte
- Anwendung auch bei exzentrischen Bauteilen durch freibewegliche, auf der Traverse gleitende Abzugshaken
- Sechskantprofil an der Traverse zum sicheren Gegenhalten
- Schnellverstellbare Abzugshaken garantieren eine sofortige Anpassung an jede Spannweite zwischen 105 mm – 375 mm
- Abschersichere Aufhängung der Klaue im Gleitstück (Armlock Technology)
- Sicheres Aufsetzen der Spindel durch drehbare Spindelspitze sowohl auf glatten Oberflächen als auch bei Zentrierungen (Switch Technology)
- Optional umrüstbar von einem Außenabzieher zu einem Innenauszieher durch Umdrehen der Abzugshaken
- Abrutschsicherung am Spindelkopf für sicheres Arbeiten mit Schraubenschlüssel
- Spindelauslauf zum Schutz des Gewindes
- Abzugshaken, Spindel und Traverse verfügen über eine Ersatzteilnummer für eine unkomplizierte Nachbestellung
- Abzieher sind mit technischen Attributen und Herstellerinformationen beschriftet (Etikett)

BEDIENUNG

- Abzugshaken von außen an das abzuziehende Teil ansetzen
- Klauen unter das Bauteil schieben
- Handstellrändel zur manuellen Befestigung der Haken nutzen
- Spindel zur Fixierung manuell auf Druck ziehen
- Sechskant am Spindelkopf mit einer Ratsche oder einem Ringmaulschlüssel in Bewegung setzten, bis das Bauteil gelöst ist

STAMMDATEN

GTIN [GTIN]	4021176303333
Ursprungsland	DE
Material	Werkzeugstahl
Baureihe	30+
Gewicht Brutto [kg]	10,635 kg
Verpackungsinhalt	1 Stück
Verpackungsgesetz	PAPPE PAP 21
Weltweite Vertriebsfähigkeit gegeben	Ja (REACH, RoHS, POP, PROP65, TSCA)

ERSATZTEILE

- 11-0-T_3-Arm Traverse
- 3-202-S_3 schnellverstellbaren Standard-Abzugshaken (Satz)
- 30-30-T_Traverse
- 626280_Mechanische Druckspindel
- 626300_Mechanische Druckspindel | 1,32 kg
- 633370_Zweiseitige Spindelspitze

3-armiger Universal-Abzieher mit schnellverstellbaren Abzugshaken, bis 375 mm Spannweite, 200 mm Spanntiefe

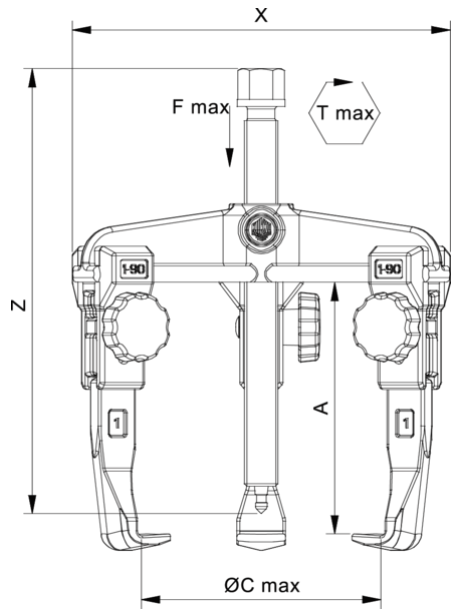

Abkürzung	Attribut	Wert
X	Gesamtbreite [mm]	490 mm
Y	Gesamttiefe [mm]	490 mm
Z	Höhe [mm]	450 mm
A	Spanntiefe Aussenabziehen [mm]	200 mm
S1	Schlüsselweite Betätigungssechskant [mm]	36 mm
Cmin	Spannweite Aussenabziehen (min.) [mm]	105 mm
Cmax	Spannweite Aussenabziehen (max.) [mm]	375 mm
K	Hakenfußstärke an der Spitze (Klauenstärke K) [mm]	4 mm
J	Hakenfußbreite (Klauenbreite J) [mm]	35 mm
O	Hakenfußtiefe nutzbar (Klauentiefe nutzbar O) [mm]	32,5 mm
H	Hakenfußtiefe gesamt (Klauentiefe gesamt H) [mm]	67 mm
L	Klauenstärke gesamt (L+1mm) (Klauenabstand zur Grundfläche) [mm]	20 mm
Emin	Spannweite Innenausziehen (min.) [mm]	180 mm
Emax	Spannweite Innenausziehen (max.) [mm]	440 mm
Tmax	max. Drehmoment [Nm]	250 Nm
Fmax	max. Zugkraft [t]	15 t
Fmax	max. Zugkraft [kN]	150 kN

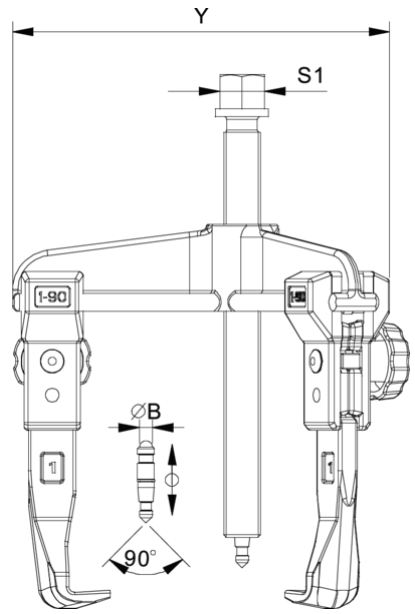

Abkürzung	Attribut	Wert
X	Gesamtbreite [mm]	490 mm
Y	Gesamttiefe [mm]	490 mm
Z	Höhe [mm]	450 mm
A	Spanntiefe Aussenabziehen [mm]	200 mm
S1	Schlüsselweite Betätigungssechskant [mm]	36 mm
Cmin	Spannweite Aussenabziehen (min.) [mm]	105 mm
Cmax	Spannweite Aussenabziehen (max.) [mm]	375 mm
K	Hakenfußstärke an der Spitze (Klauenstärke K) [mm]	4 mm
J	Hakenfußbreite (Klauenbreite J) [mm]	35 mm
O	Hakenfußtiefe nutzbar (Klauentiefe nutzbar O) [mm]	32,5 mm
H	Hakenfußtiefe gesamt (Klauentiefe gesamt H) [mm]	67 mm
L	Klauenstärke gesamt (L+1mm) (Klauenabstand zur Grundfläche) [mm]	20 mm
Emin	Spannweite Innenausziehen (min.) [mm]	180 mm
Emax	Spannweite Innenausziehen (max.) [mm]	440 mm
Tmax	max. Drehmoment [Nm]	250 Nm
Fmax	max. Zugkraft [t]	15 t
Fmax	max. Zugkraft [kN]	150 kN

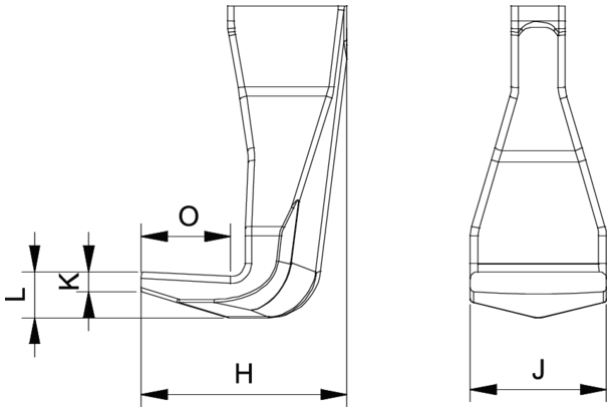

Abkürzung	Attribut	Wert
X	Gesamtbreite [mm]	490 mm
Y	Gesamttiefe [mm]	490 mm
Z	Höhe [mm]	450 mm
A	Spanntiefe Aussenabziehen [mm]	200 mm

S1	Schlüsselweite Betätigungssechskant [mm]	36 mm
Cmin	Spannweite Aussenabziehen (min.) [mm]	105 mm
Cmax	Spannweite Aussenabziehen (max.) [mm]	375 mm
K	Hakenfußstärke an der Spitze (Klauenstärke K) [mm]	4 mm
J	Hakenfußbreite (Klauenbreite J) [mm]	35 mm
O	Hakenfußtiefe nutzbar (Klauentiefe nutzbar O) [mm]	32,5 mm
H	Hakenfußtiefe gesamt (Klauentiefe gesamt H) [mm]	67 mm
L	Klauenstärke gesamt (L+1mm) (Klauenabstand zur Grundfläche) [mm]	20 mm
Emin	Spannweite Innenausziehen (min.) [mm]	180 mm
Emax	Spannweite Innenausziehen (max.) [mm]	440 mm
Tmax	max. Drehmoment [Nm]	250 Nm
Fmax	max. Zugkraft [t]	15 t
Fmax	max. Zugkraft [kN]	150 kN

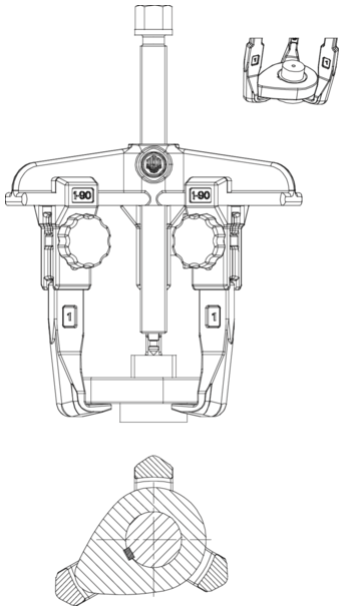

Abkürzung	Attribut	Wert
X	Gesamtbreite [mm]	490 mm
Y	Gesamttiefe [mm]	490 mm
Z	Höhe [mm]	450 mm
A	Spanntiefe Aussenabziehen [mm]	200 mm
S1	Schlüsselweite Betätigungssechskant [mm]	36 mm
Cmin	Spannweite Aussenabziehen (min.) [mm]	105 mm
Cmax	Spannweite Aussenabziehen (max.) [mm]	375 mm
K	Hakenfußstärke an der Spitze (Klauenstärke K) [mm]	4 mm
J	Hakenfußbreite (Klauenbreite J) [mm]	35 mm
O	Hakenfußtiefe nutzbar (Klauentiefe nutzbar O) [mm]	32,5 mm
H	Hakenfußtiefe gesamt (Klauentiefe gesamt H) [mm]	67 mm
L	Klauenstärke gesamt (L+1mm) (Klauenabstand zur Grundfläche) [mm]	20 mm
Emin	Spannweite Innenausziehen (min.) [mm]	180 mm
Emax	Spannweite Innenausziehen (max.) [mm]	440 mm
Tmax	max. Drehmoment [Nm]	250 Nm
Fmax	max. Zugkraft [t]	15 t
Fmax	max. Zugkraft [kN]	150 kN