# 17-3 Mestrekker met snelspandrukspindel, scheidingsdiameter 30 mm - 150 mm, 50 mm bruikbare snijdiepte




## TOEPASSINGSGEBIED

Voor het trekken van kogellagers, rollagers, binnenringen en andere vlak aanliggende delen in ambacht, industrie en werkplaats.

## VOORDEEL

- Een eenvoudige en veilige bediening wordt mogelijk gemaakt door de snelspan-drukspindel
- De scherpe snijkanten maken trekken mogelijk waar andere trekmethoden niet toepasbaar zijn.
- Door het verschroeven van mestrekker en Hulptrekker wordt de hoogste stabiliteit bij het trekken gewaarborgd
- Als de scheidingsbekken omgekeerd in het spanapparaat worden geschroefd, wordt het steunvlak vergroot en wordt er voorzichtiger afgetrokken.

## OPERATIE

- De scherpe snijkanten van de mestrekker achter het onderdeel drukken
- Scheidingsbekken door bediening van de drukspindel spannen en erop letten dat de scheidingsmessen tot aan de aanslag onder het af te trekken onderdeel zitten
- Trekbout van de Hulptrekker tot aan de aanslag in de schroefdraadgaten van de mestrekker schroeven
- De mestrekker vasthouden en het betreffende onderdeel door het aandraaien van de spanmoer veilig en zorgvuldig trekken

## STAMGEGEVENS

| | |
|---|---|
| GTIN [GTIN] | 4021176008443 |
| Land van herkomst | DE |
| Materiaal | Gereedschapsstaal |
| Serie | 17 |
| Brutogewicht [kg] | 6,9 kg |
| Inhoud van de verpakking | 1 deel |
| Verpakkingswet | PAPPE PAP 21 |
| Wereldwijde verkoopbaarheid | Ja (REACH, RoHS, POP, PROP65, TSCA) |

## GESCHIKT VOOR

- 18-3_Hulptrekker
- Hydraulische Hulptrekker (inclusief Mechanische spindel)

## APPLICATIE AFBEELDING



## DETAILAFBEELDING

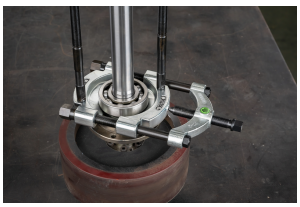

## ONDERDELEN

- 017322_Zijbout met moer
- 17-3-06_Drukspindel
- 17-3-T_Brug
- 621220_Spindel

# Mestrekker met snelspandrukspindel, scheidingsdiameter 30 mm - 150 mm, 50 mm bruikbare snijdiepte

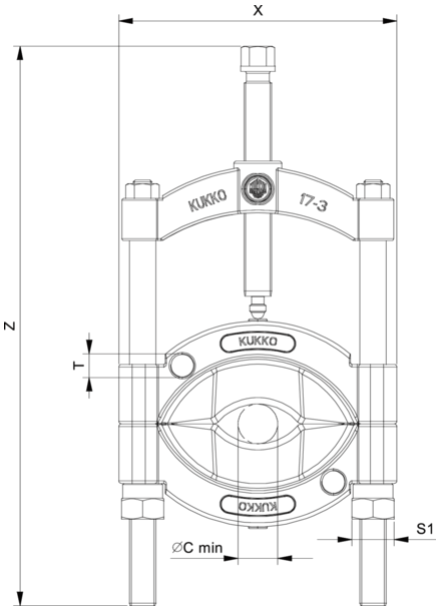


| Afkorting | Attribuut | Wert |
|---|---|---|
| X | Totale breedte [mm] | 210 mm |
| Y | Totale diepte [mm] | 36 mm |
| Z | Totale hoogte [mm] | 430 mm |
| S1 | Breedte over vlakken [mm] | 32 mm |
| Cmin | Scheidingsdiameter (min.) [mm] | 30 mm |
| Cmax | Scheidingsdiameter (max.) [mm] | 150 mm |
| K | Snijranddikte bij de punt [mm] | 0,5 mm |
| O | Bruikbare sneeuwhoogte [mm] | 50 mm |
| H | Totale snijkanthoogte [mm] | 78 mm |
| L | Dikte achterste snijrand [mm] | 11,2 mm |
| T1 | Bevestigingsdraad voor trekbout [nominale afmeting] | M18x1,5 |

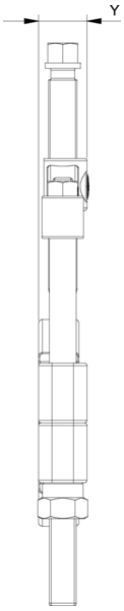


| Afkorting | Attribuut | Wert |
|---|---|---|
| X | Totale breedte [mm] | 210 mm |
| Y | Totale diepte [mm] | 36 mm |
| Z | Totale hoogte [mm] | 430 mm |
| S1 | Breedte over vlakken [mm] | 32 mm |
| Cmin | Scheidingsdiameter (min.) [mm] | 30 mm |
| Cmax | Scheidingsdiameter (max.) [mm] | 150 mm |
| K | Snijranddikte bij de punt [mm] | 0,5 mm |
| O | Bruikbare sneeuwhoogte [mm] | 50 mm |
| H | Totale snijkanthoogte [mm] | 78 mm |
| L | Dikte achterste snijrand [mm] | 11,2 mm |
| T1 | Bevestigingsdraad voor trekbout [nominale afmeting] | M18x1,5 |

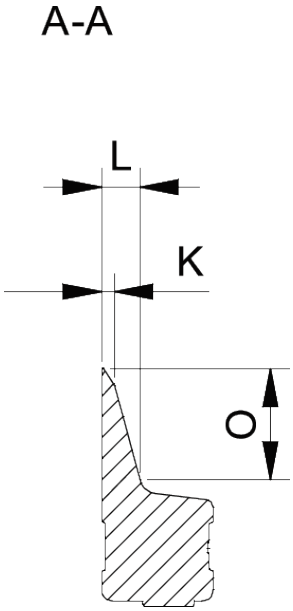


| Afkorting | Attribuut | Wert |
|---|---|---|
| X | Totale breedte [mm] | 210 mm |
| Y | Totale diepte [mm] | 36 mm |

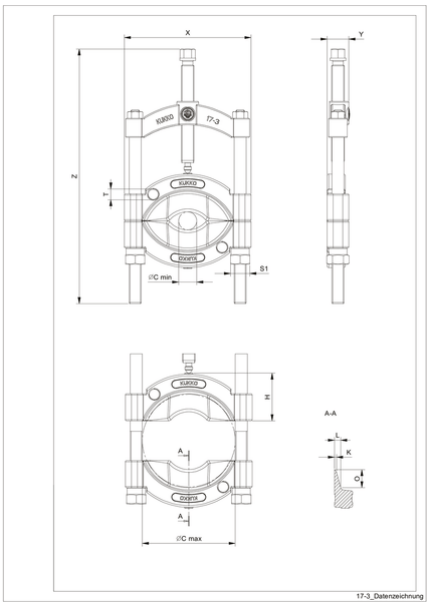

| Afkorting | Attribuut | Wert |
|---|---|---|
| X | Totale breedte [mm] | 210 mm |
| Y | Totale diepte [mm] | 36 mm |

| | | |
|---|---|---|
| Z | Totale hoogte [mm] | 430 mm |
| S1 | Breedte over vlakken [mm] | 32 mm |
| Cmin | Scheidingsdiameter (min.) [mm] | 30 mm |
| Cmax | Scheidingsdiameter (max.) [mm] | 150 mm |
| K | Snijranddikte bij de punt [mm] | 0,5 mm |
| O | Bruikbare sneeuwhoogte [mm] | 50 mm |
| H | Totale snijkanthoogte [mm] | 78 mm |
| L | Dikte achterste snijrand [mm] | 11,2 mm |
| T1 | Bevestigingsdraad voor trekbout [nominale afmeting] | M18x1,5 |


| | | |
|---|---|---|
| Z | Totale hoogte [mm] | 430 mm |
| S1 | Breedte over vlakken [mm] | 32 mm |
| Cmin | Scheidingsdiameter (min.) [mm] | 30 mm |
| Cmax | Scheidingsdiameter (max.) [mm] | 150 mm |
| K | Snijranddikte bij de punt [mm] | 0,5 mm |
| O | Bruikbare sneeuwhoogte [mm] | 50 mm |
| H | Totale snijkanthoogte [mm] | 78 mm |
| L | Dikte achterste snijrand [mm] | 11,2 mm |
| T1 | Bevestigingsdraad voor trekbout [nominale afmeting] | M18x1,5 |