Knop | Mondolfo Ferro 425219

Mondolfo Ferro TC975XD TI · 2025 · Overzichtstekening · positie 5

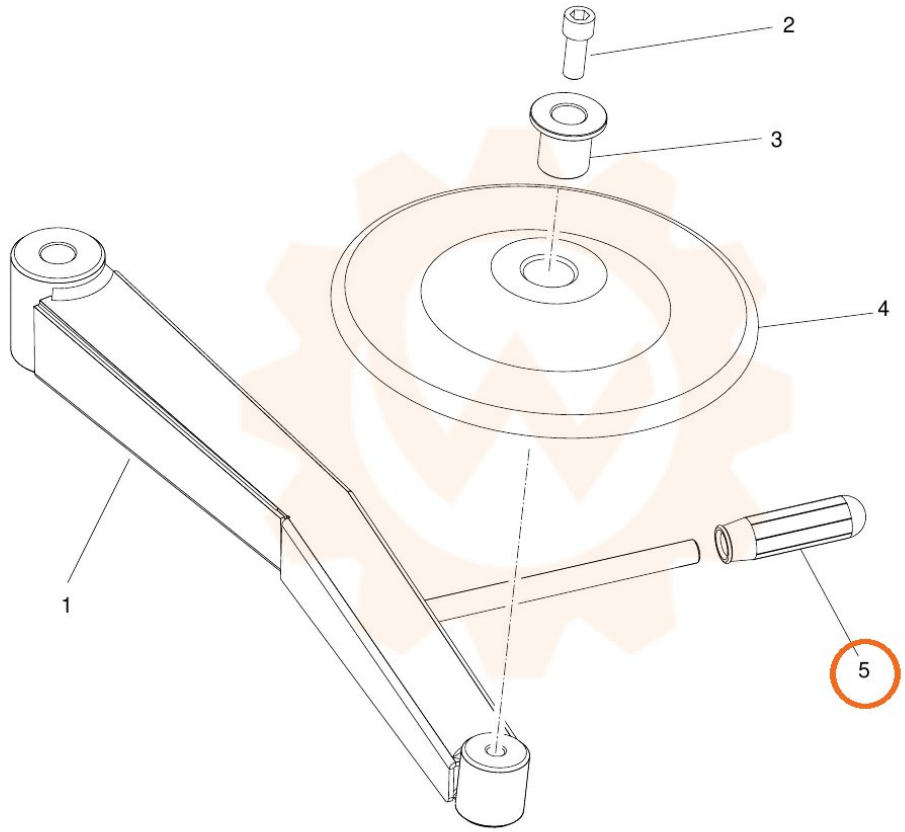
2
3
4
1
5