Inbusbout M10 x 50 | Mondolfo Ferro 2-03551

Mondolfo Ferro SCE700 · 2022 · Overzichtstekening · positie 2

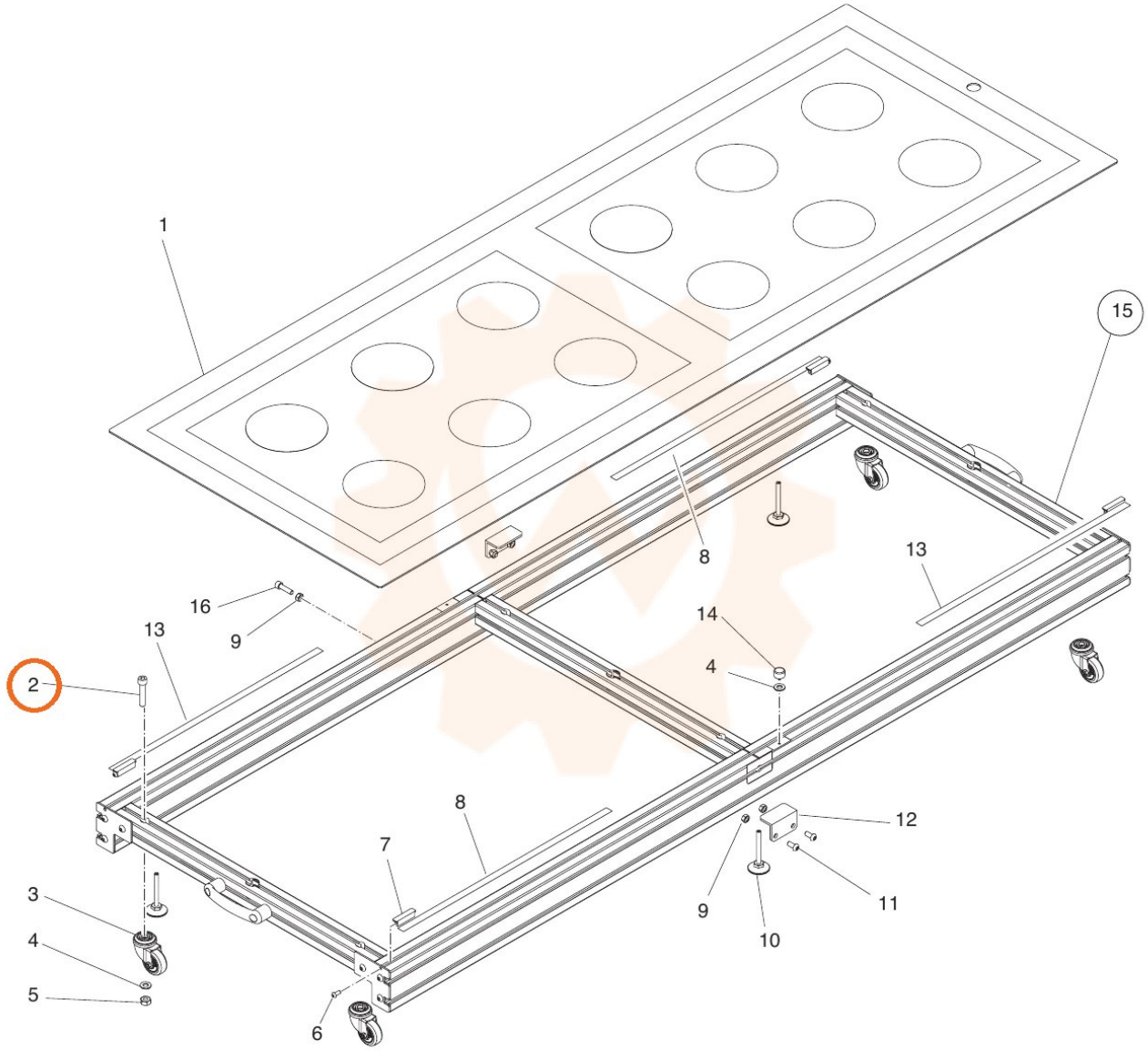
1
15
8
13
16
9
13
14
4
2
8
12
7
3
4
5
6
9
10
11