# Stop | Mondolfo Ferro 450708

Mondolfo Ferro Trigon 704 · 2006 · Tekening 14 · positie 208

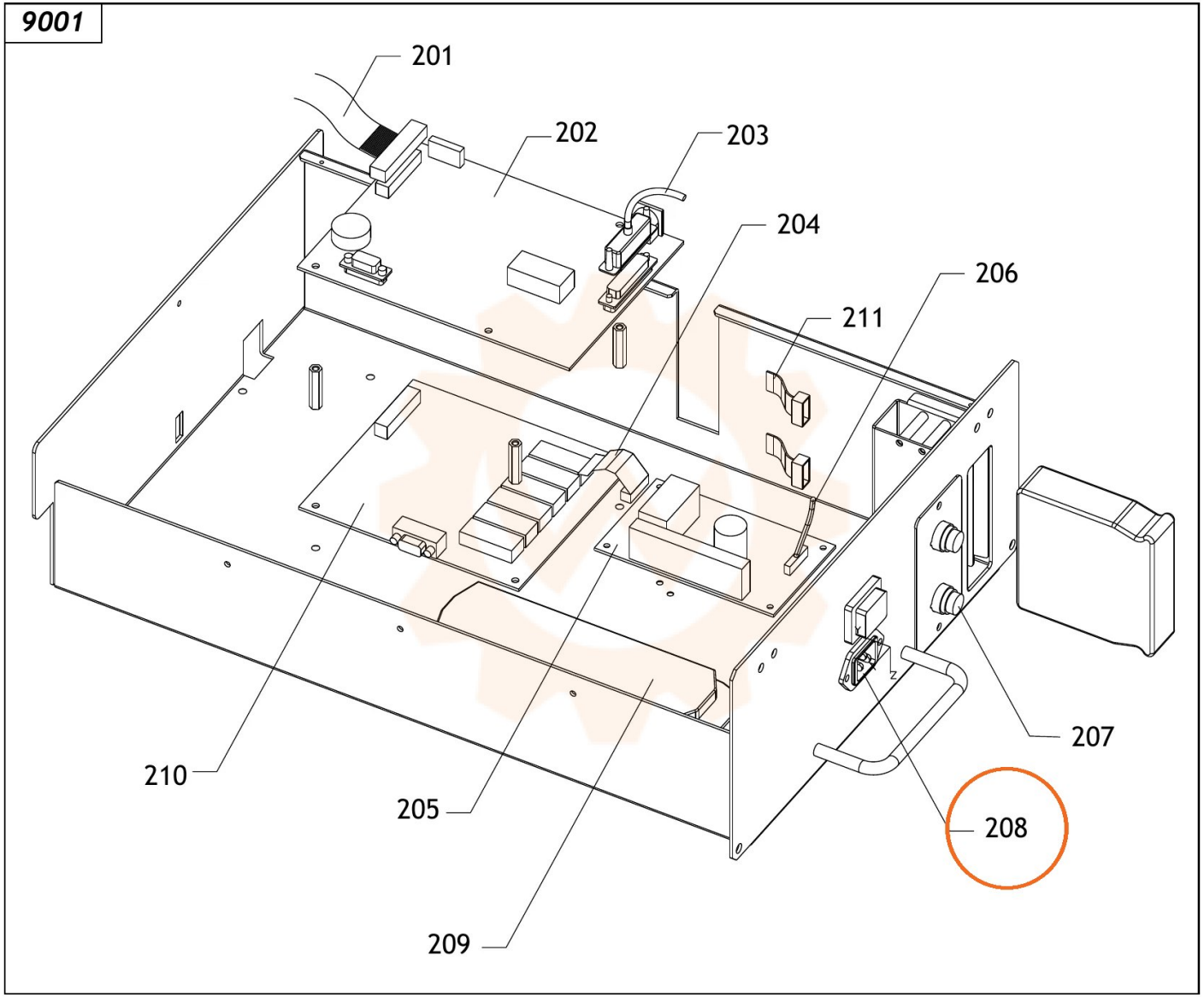
9001
201
202
203
204
206
211
210
205
209
207
208