Borgmoer M8 | Mondolfo Ferro 2-01137

Mondolfo Ferro MT3600 · 2015 · Tekening 11 · positie 14

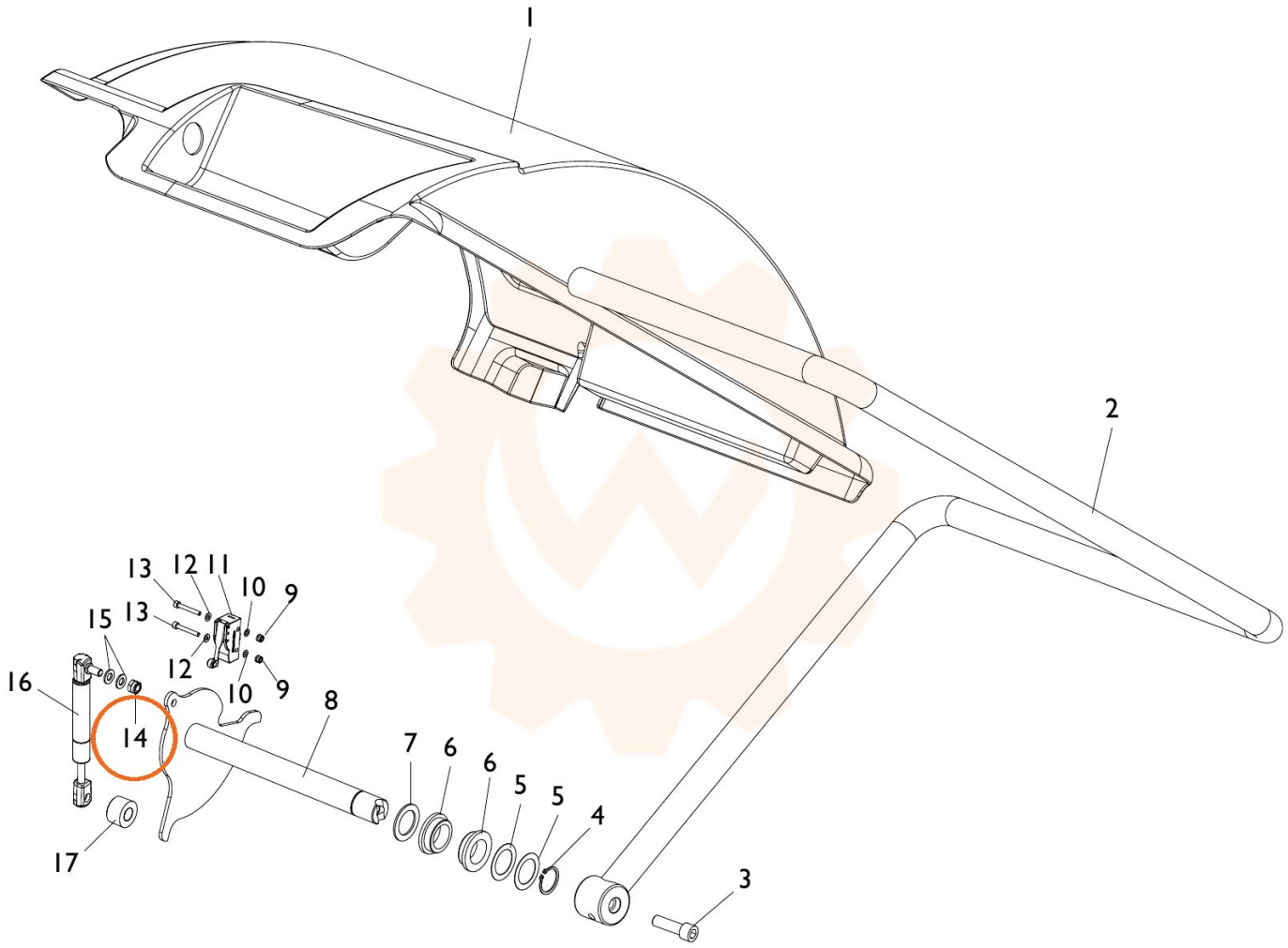
1
2
3
4
5
5
6
6
7
8
9
9
10
10
11
12
12
13
13
14
15
16
17