Olieleiding-samenstelling | Mondolfo Ferro J101-1140400

Mondolfo Ferro Titan PI 245HC B · 2020 · Tekening 29 · positie 10

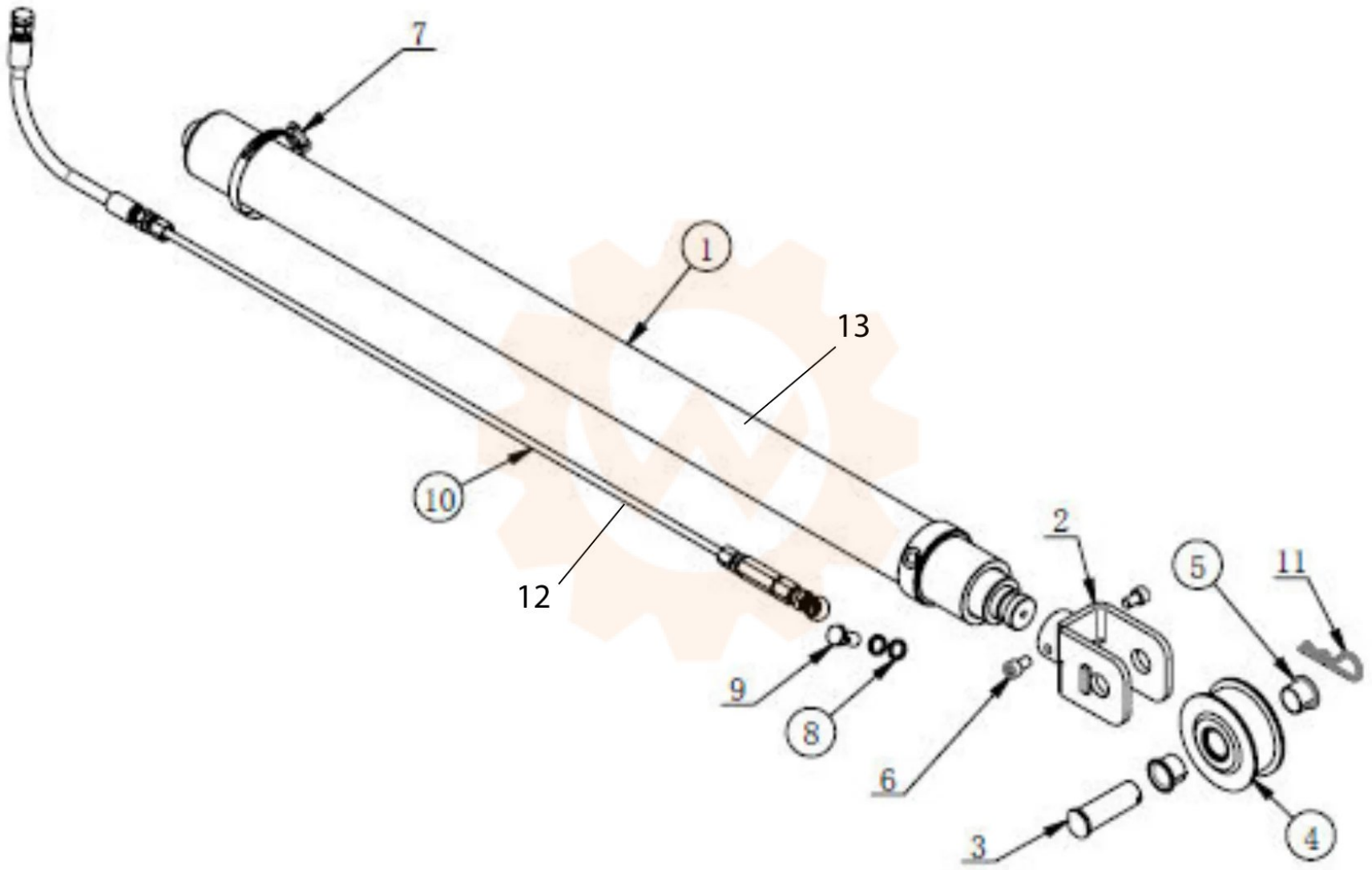
7
1
13
10
12
2
5
11
9
8
6
3
4