Stop | Mondolfo Ferro 450708

Mondolfo Ferro Trigon 728 Platinum-S · 2016 · Tekening 39 · positie 3

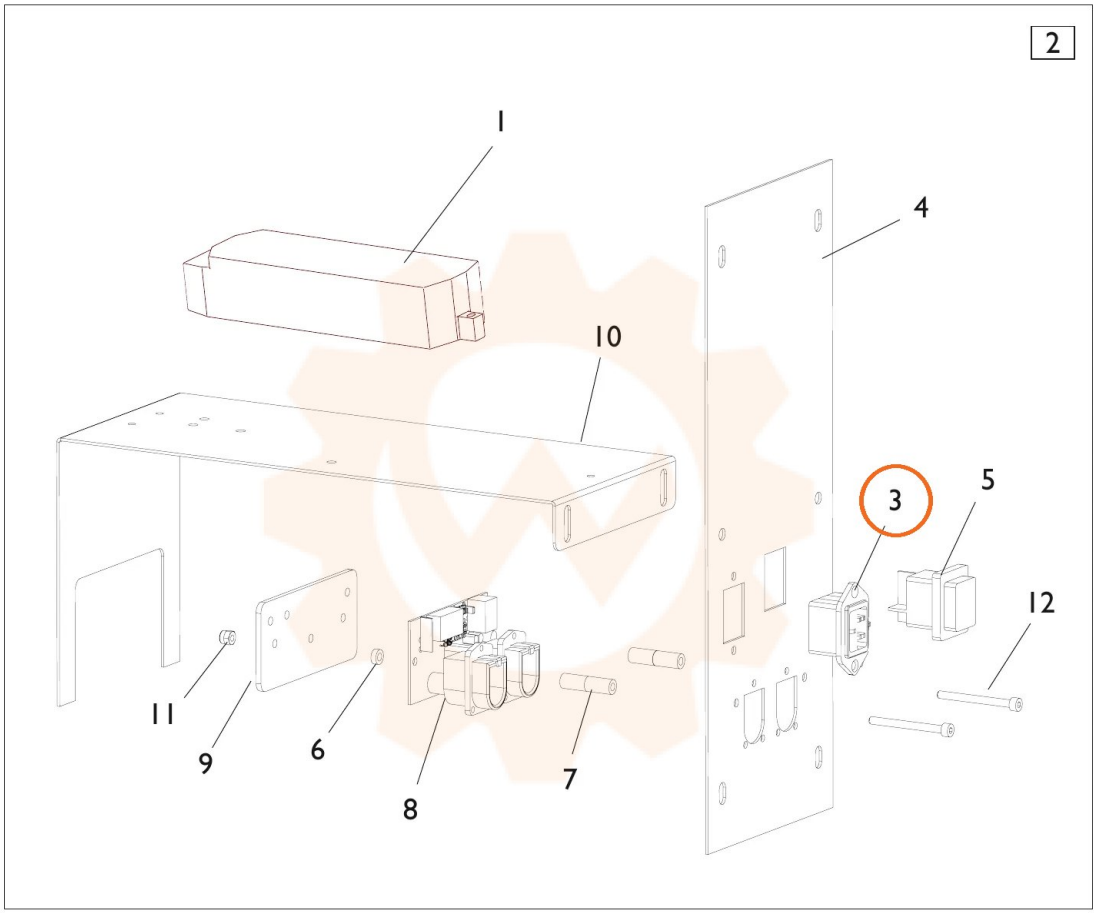
2
1
4
10
3
5
12
11
9
6
8
7