Sluitring D. 9 x 24 x 2 | Mondolfo Ferro 2-01299

Mondolfo Ferro Brm T-Flatbox · 2022 · Overzichtstekening · positie 34 (2 keer op deze tekening)

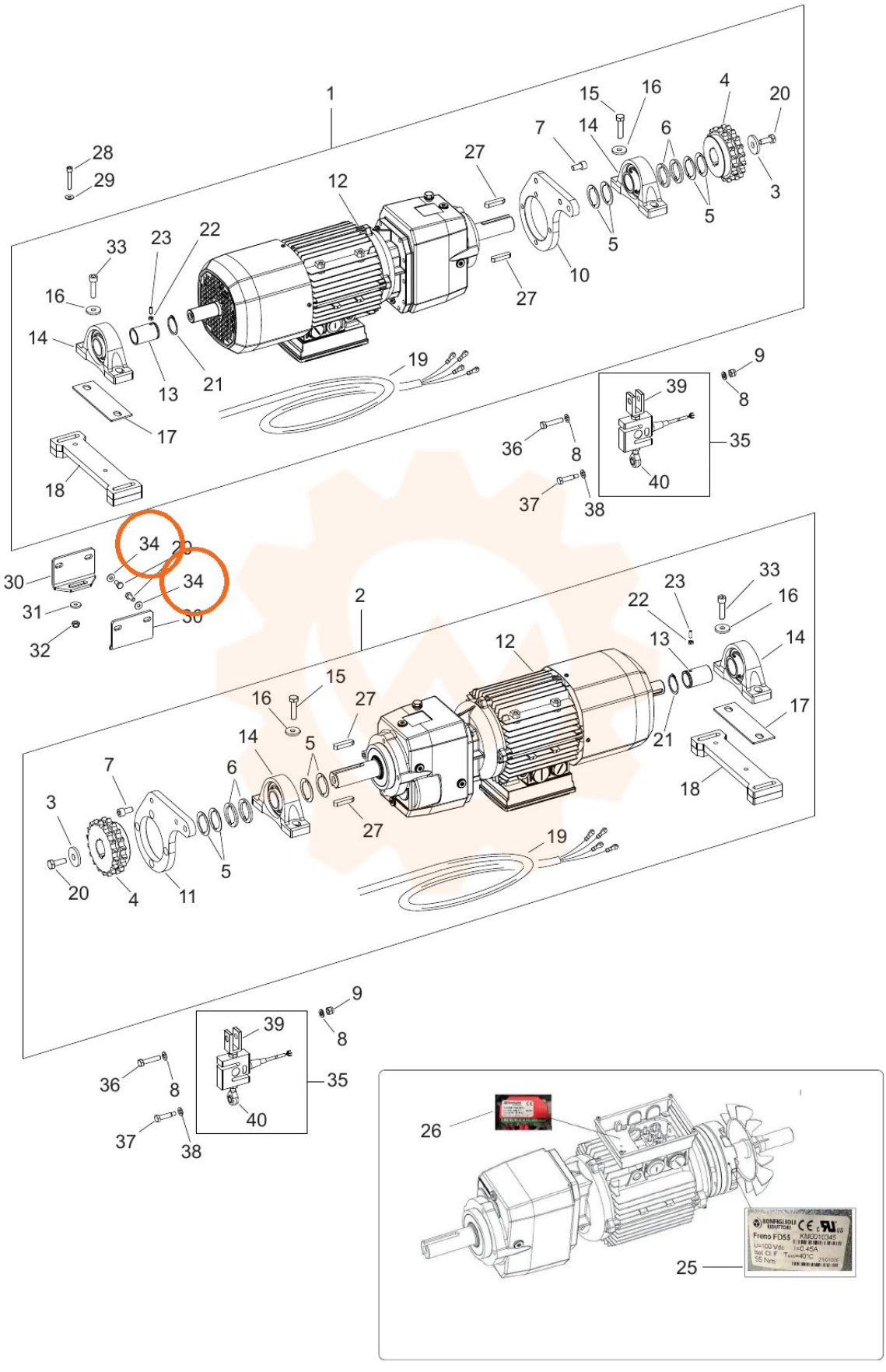
1
2
3
4
5
6
7
8
9
10
11
12
13
14
15
16
17
18
19
20
21
22
23
25
26
27
28
29
30
31
32
33
34
35
36
37
38
39
40
Freno FD55
KM0010345
U=100 Vdc
Isol. Cl. F
55 Nm
I=0.45A
Tamb=40°C