Manometer G1/8 0-12 bar | Mondolfo Ferro 3-00488

Mondolfo Ferro TC975XD TI · 2025 · Overzichtstekening · positie 4

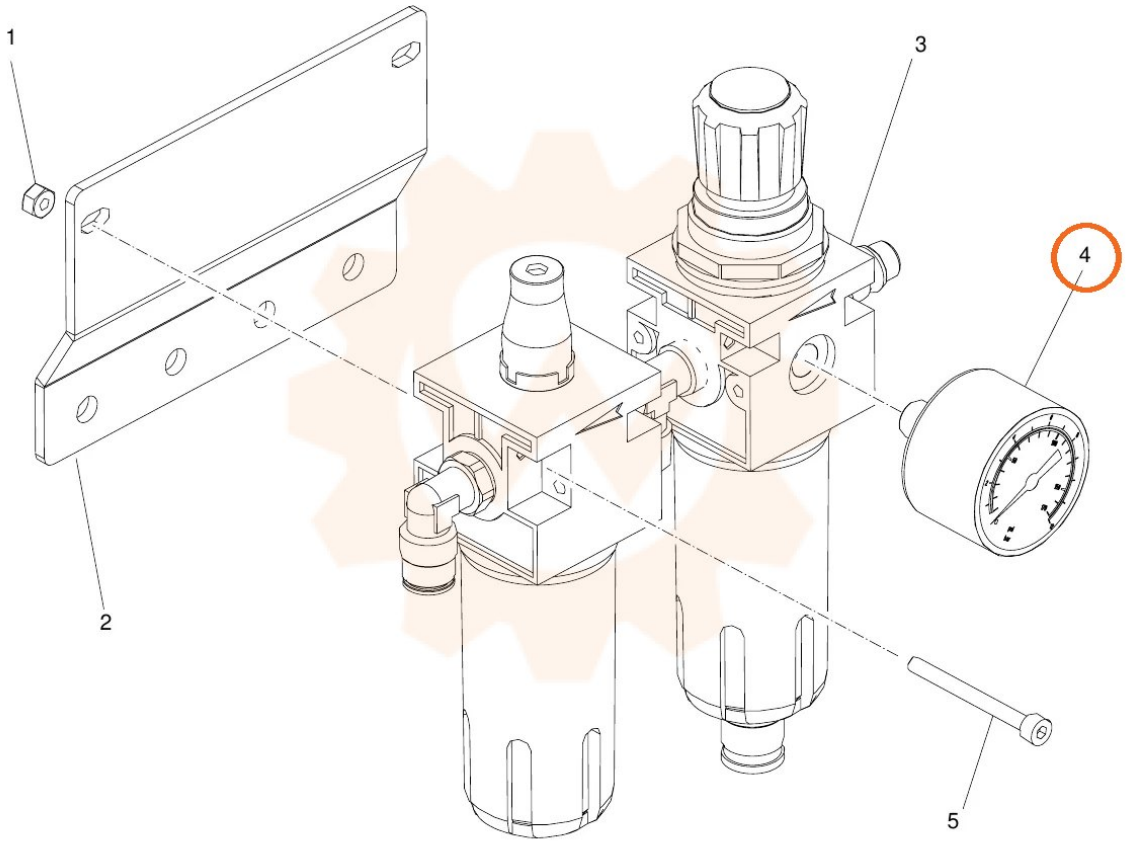
1
2
3
4
5