# Ronde dop D. 30 x 14,5 | Mondolfo Ferro 450101

Corghi Remo Compact · 2016 · Rotating platform low-medium-high · positie 13 (2 keer op deze tekening)

# PIATTO ROTANTE BASSO-MEDIO-ALTO
# ROTATING PLATFORM LOW-MEDIUM-HIGH

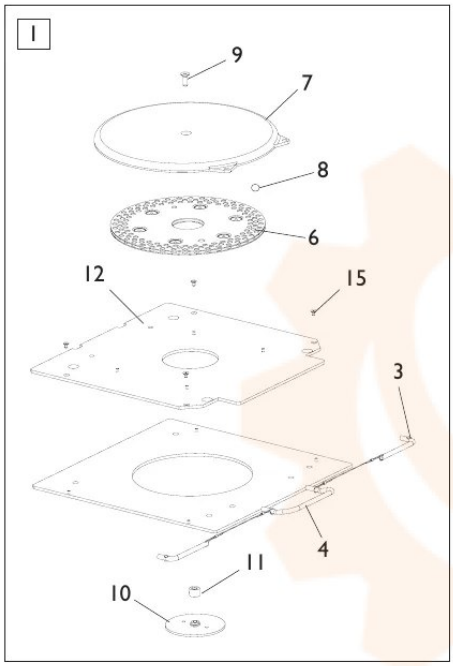


**VERSIONE BASSO-MEDIO**
**LOW-MEDIUM VERSION**

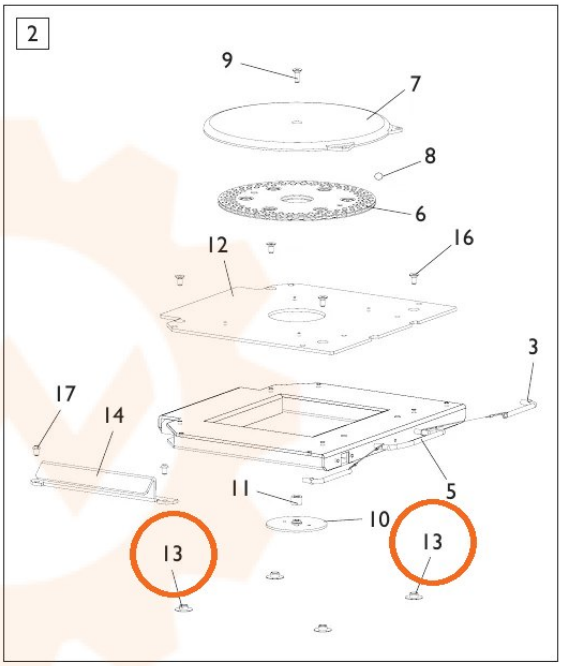


**VERSIONE ALTO-ALTO H.50**
**HIGH-HIGH H.50 VERSION**

TORNA AL COMPLESSIVO
RETURNS TO OVERALL



Onderdelentekening Mondolfo Ferro · Workshopparts B.V. · workshopparts.nl · artikelnummer 902525