UL bandenlichter | Mondolfo Ferro 3009516B

Mondolfo Ferro Startline S112 · 2026 · Tekening 1 · positie 7

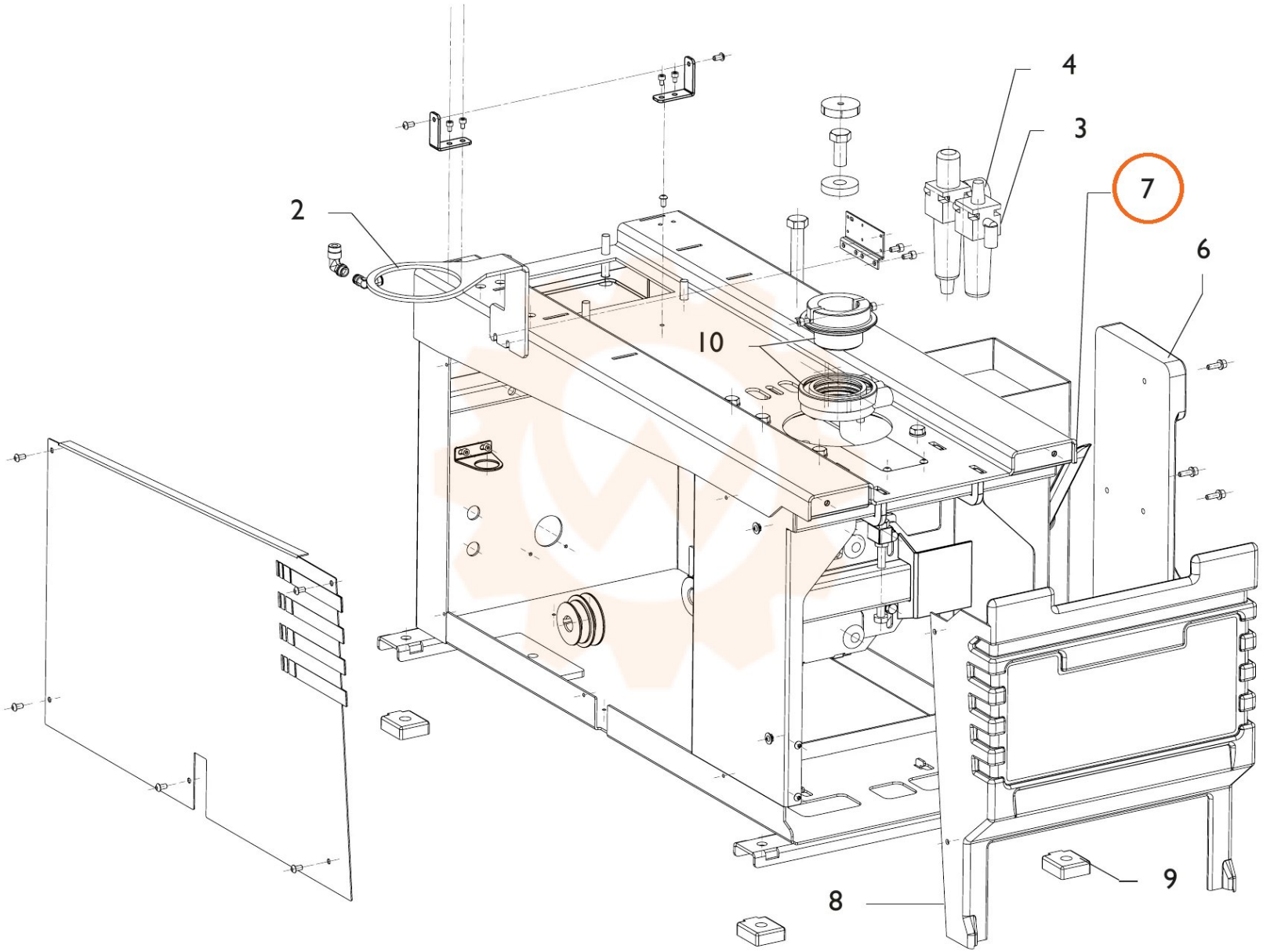
2
4
3
7
6
10
9
8